

FT Power Nozzle

- Utviklet i Norge
- Produsert i Oslo
- Eget design
- Riktige toleranser
- Utskiftbare slurry dyser
- Utskiftbare luft dyser
- Høy effektivitet
- Tidsbesparende.

Her på FT Produkter hører vi på kunden og videreutvikler maskinen og komponenter som brukes. Siste tilskudd er blåsepistolen FTP Power Nozzle.
Etter søk og test av det som finnes på markedet av blåsepistoler uten hell designet vi vår egen pistol med bedre effekt og ergonomi. Vi laget muligheter for utskiftning av både luft og slurry dyse for å kunne hjelpe kunder med spesielle behov.
Resultatet gjør FTP 15 maskinen enda mer effektiv, og dermed sparer kunden for tid og penger.



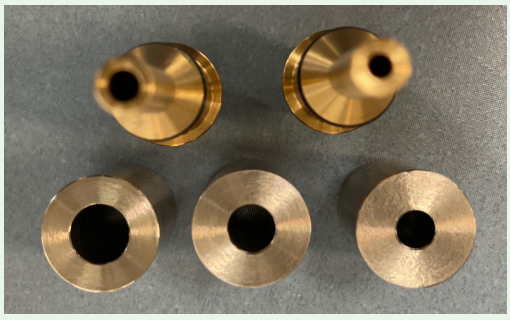

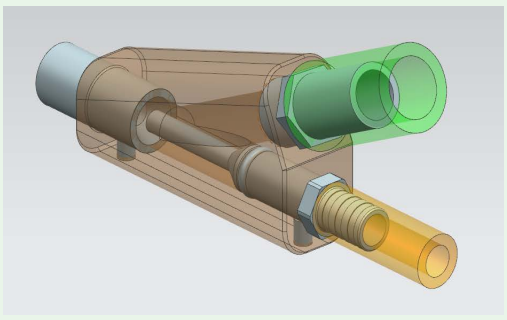







Ettersom vi med tiden får bedre kunnskap og kjennskap til bruken av medie, luft og blåseutstyr så har behovet for en blåsepistol med høy nøyaktighet og mer effektivitet tvunget seg frem.
Problemet med tidligere pistoler er unøyaktighet i produksjon og lite og dårlige fester for dysene.

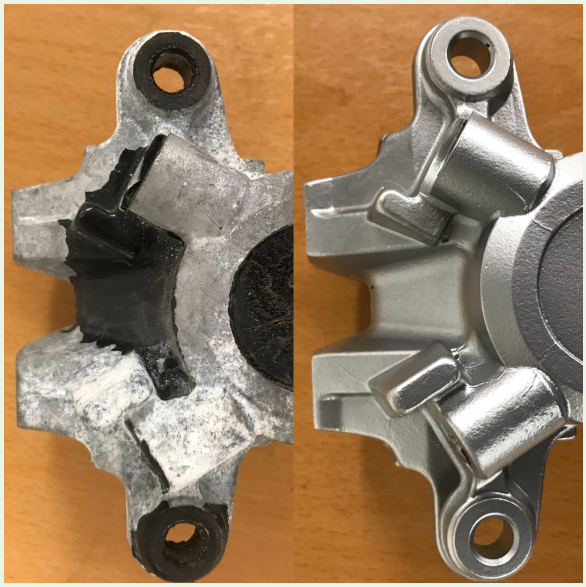

Gjennom tester og bruk har vi konstruert en pistol som vi mener oppfyller de forskjellige kravene vi har til et produkt som vi vil selge til vår FTP 15 Vannpoleringsmaskin. Den er ikke bare bedre ergonomisk en den forrige typen, men den har mulighet for justering og utskifting av både luftventil på inntaksiden og også størrelse på våre dyser. Blåsemunnstykket er frest ut av billett aluminium og luft dyser er maskinert i messing. Vi har etter mye testing også funnet det ideelle forholdet mellom luft og slurry dyse. Vi har også alternativer for å kunne lage forskjellige finisher og også kunne oppnå maksimal effekt med forskjellige mengder luft/ kompressor som er tilgjengelig.



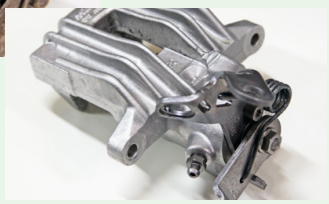

FTPRODUKTER.no
FT PRODUKTER AS Rosenholmveien 4b, 1252 Oslo
thomas@ftprodukter.no - Tlf: 900 300 30