POWERHAND

TOOLS BY SERENCO

SIN-600.0301



EN Manual - Cordless angle grinder, 20 V

DE Bedienungsanleitung – Akku-Schleifmaschine, 20 V

NL Handleiding - Accu-haakse slijpmachine, 20 V

FR Manuel - Meuleuse d’angle sans fil, 20 V

ES Manual - Amoladora angular inalámbrica, 20 V

SV Instruktioner - Sladdlös vinkelslip, 20 V

IT Istruzioini per l’uso - Smerigliatrice angolare senza fili, 20 V

POWERHAND

TOOLS BY SERENCO

SIN-600.0301



EN DE NL FR
ES SV IT

POWERHAND
TOOLS BY SERENCO

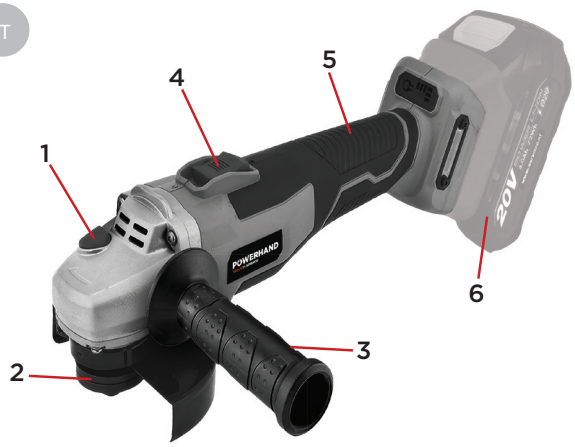

1. Spindle lock	4. Switch
2. Adjustable safety guard	5. Main handle
3. Auxiliary handle	6. Battery pack (not included)

Voltage	20 V DC
Motor type	Brushless
No-load speed	3500/6500/9200 rpm
Max. disc diameter	125 mm
Spindle thread	M14
Noise emission value & vibration value	
Noise measurement value determined in accordance with EN 62841-2-3	
Sound pressure level L_{PA}	82.01 dB, K=5 dB
Acoustic power level L_{WA}	90.01 dB, K=5 dB
Vibration total values ah (triax vector sum) and uncertainty K determined according to EN 62841-2-3:	
a_h	Main handle: 3.883 m/s², K=1.5 m/s² Auxiliary handle: 4.498 m/s², K=1.5 m/s²

SAFETY INSTRUCTIONS

1. Read all safety instructions, warnings, illustrations and specifications provided with this power tool. Failure to follow all instructions listed below may result in electric shock, fire and/or serious injury.
2. The term “power tool” in this manual refers to your battery operated (cordless) power tool.
3. Make sure there are no electrical cables, water pipes, gas pipes, etc., that could cause a hazard if damaged by use of the power tool.
4. Hold the power tool by the insulated gripping surface when performing an operation where the fastener may make contact with hidden wiring.
5. Always ensure you have firm footing. Be sure no one is below you when using the power tool in high locations.
6. Hold the power tool firmly at all times.
7. Wear proper ear protection.
8. Do not touch the bit or workpiece immediately after use. They may be extremely hot and could burn your skin.
9. Keep hands away from rotating parts.
10. Use auxiliary handle(s), if supplied with the tool.

WORK AREA SAFETY INSTRUCTIONS

1. Keep the work area clean and well lit. Cluttered or dark areas can lead to accidents.
2. Do not operate power tools in explosive atmospheres, such as in the presence of flammable liquids, gases or dust. Power tools create sparks which may ignite the dust or fumes.
3. Do not allow children under the age of 16 to operate the power tool.
4. Keep children and bystanders at a distance while operating the power tool.

ELECTRICAL SAFETY INSTRUCTIONS

1. Power tool plugs must match the outlet. Never modify the plug in any way. Do not use any adapter plugs with earthed/grounded power tools.
2. Avoid body contact with earthed or grounded surfaces, such as pipes, radiators, ranges and refrigerators.
3. Do not expose power tools to rain or wet conditions.
4. Do not abuse the cord. Never use the cord for carrying, pulling or unplugging the power tool. Keep the cord away from heat, oil, sharp edges or moving parts.
5. When operating the power tool outdoors, use an extension cord suitable for outdoors use.
6. If operating the power tool in a damp location is unavoidable, use a residual current device (RCD) protected supply.
7. Power tools can produce electromagnetic fields (EMF) that are not harmful to the user. However, users of pacemakers and other similar medical devices should contact the maker of their device and/or doctor for advice before operating this power tool.

PERSONAL SAFETY INSTRUCTIONS

1. Stay alert, watch what you are doing and use common sense when operating the power tool. Do not use the power tool while you are tired or under the influence of drugs, alcohol or medication.
2. Use personal protective equipment. Always wear eye protection.
3. Prevent unintentional starting. Ensure the switch is in the OFF-position before connecting the power source and/or battery pack, picking up or carrying the tool.
4. Remove any adjusting key or wrench before turning the power tool on.
5. Do not overreach. Keep proper footing and balance at all times.
6. Dress properly. Do not wear loose clothing or jewelry. Keep your hair and clothing away from moving parts.
7. If devices for dust extraction and collection facilities are present, ensure these are connected and properly used.
8. Do not let familiarity gained from frequent use of power tools allow you to become complacent and ignore power tool safety principles.

POWER TOOL USE AND CARE

1. Do not force the power tool. Use the correct power tool for your application.
2. Do not use the power tool if the switch does not turn it on and off.
3. Keep handles and grasping surfaces dry, clean and free from oil and grease.
4. Disconnect the plug from the power source and/or remove the battery pack, if detachable, from the power tool before making any adjustments, changing accessories, or storing power tools.
5. Store idle power tools out of the reach of children and do not allow persons unfamiliar with the power tool or these instructions to operate the power tool.
6. Maintain power tools and accessories. Check for misalignment or binding of moving parts, breakage of parts and any other condition that may affect the power tool’s operation. If damaged, have the power tool repaired before use.
7. Keep cutting tools sharp and clean.
8. Use the power tool, accessories and tool bits in accordance with these instructions, taking into account the working conditions and the work to be performed.
9. When using the tool, do not wear cloth work gloves which may be entangled.

BATTERY TOOL USE AND CARE

1. Recharge only with the charger specified by the manufacturer.
2. Use power tools only with specifically designated battery packs.
3. When the battery pack is not in use, keep it away from other metal objects, like paper clips, coins, keys, nails, screws, or other small metal objects, that can make a connection from one terminal to another. This can short the battery terminals and cause burns or a fire.
4. Under abusive conditions, liquid may be ejected from the battery. If this occurs, avoid contact. If contact accidentally occurs, immediately flush with water. If the liquid comes into contact with eyes, seek additional medical help.
5. Do not use a modified or damaged battery pack or power tool.
6. Do not expose a battery pack or power tool to fire or excessive temperatures. Follow all charging instructions and do not charge the battery pack or power tool outside the temperature range specified in the instructions.
7. Follow all charging instructions and do not charge the battery pack or tool outside the temperature range specified in the instructions.

POWERHAND
TOOLS BY SERENCO

CORDLESS ANGLE GRINDER SAFETY INSTRUCTIONS

1. This power tool is intended to function as a grinder, sander, wire brush, hole cutter or cut-off tool. Failure to follow all instructions listed below may result in electric shock, fire and/or serious injury.
2. Operations such as polishing are not to be performed with this power tool.
3. Do not convert this power tool to operate in a way which is not specifically designed and specified by the tool manufacturer.
4. Do not use accessories which are not specifically designed and specified by the tool manufacturer. Just because the accessory can be attached to your power tool, it does not assure safe operation.
5. The rated speed of the accessory must be at least equal to the maximum speed marked on the power tool. Accessories running faster than their rated speed can break and fly apart.
6. The outside diameter and the thickness of your accessory must be within the capacity rating of your power tool. Incorrectly sized accessories cannot be adequately guarded or controlled.
7. The dimensions of the accessory mounting must fit the dimensions of the mounting hardware of the power tool.
8. Do not use a damaged accessory. Before each use inspect the accessory such as abrasive wheels for chips and cracks, backing pad for cracks, tear or excess wear, wire brush for loose or cracked wires.
9. If power tool or accessory is dropped, inspect for damage or install an undamaged accessory. After inspecting and installing an accessory, position yourself and bystanders away from the plane of the rotating accessory and run the power tool at maximum no-load speed for one minute. Damaged accessories will normally break apart during this test time.
10. Wear personal protective equipment. Depending on application, use face shield, safety goggles or safety glasses. The eye protection must be capable of stopping flying debris generated by various applications. The dust mask or respirator must be capable of filtrating particles generated by the particular application. Prolonged exposure to high intensity noise may cause hearing loss.
11. Do not run the power tool while carrying it at your side.
12. Regularly clean the power tool's air vents. The motor's fan will draw the dust inside the housing and excessive accumulation of powdered metal may cause electrical hazards.
13. Do not operate the power tool near flammable materials. Sparks could ignite these materials.
14. Do not use accessories that require liquid coolants. Using water or other liquid coolants may result in electrocution or shock.

KICKBACK AND KICKBACK-RELATED WARNINGS

1. Kickback is a sudden reaction to a pinched or snagged rotating wheel, backing pad, brush or any other accessory. Pinching or snagging causes rapid stalling of the rotating accessory which in turn causes the uncontrolled power tool to be forced in the direction opposite of the accessory's rotation at the point of the binding. For example, if an abrasive wheel is snagged or pinched by the workpiece, the edge of the wheel that is entering into the pinch point can dig into the surface of the material causing the wheel to climb out or kick out. The wheel may either jump toward or away from the operator, depending on direction of the wheel's movement at the point of pinching. Abrasive wheels may also break under these conditions. Kickback is the result of power tool misuse and/or incorrect operating procedures or conditions and can be avoided by taking proper precautions as given below.
2. Maintain a firm grip with both hands on the power tool and position your body and arms to allow you to resist kickback forces. Always use auxiliary handle, if provided, for maximum control over kickback or torque reaction during start-up. The operator can control torque reactions or kickback forces, if proper precautions are taken.
3. Never place your hand near the rotating accessory. Accessory may kickback over your hand.
4. Do not position your body in the area where power tool will move if kickback occurs. Kickback will propel the tool in direction opposite to the wheel's movement at the point of snagging.
5. Use special care when working corners, sharp edges, etc. Avoid bouncing and snagging the accessory. Corners, sharp edges or bouncing have a tendency to snag the rotating accessory and cause loss of control or kickback.
6. Do not attach a saw chain woodcarving blade, segmented diamond wheel with a peripheral gap greater than 10 mm or toothed saw blade. Such blades create frequent kickback and loss of control.

GRINDING AND CUTTING SAFETY WARNINGS

1. Use only wheel types that are specified for your power tool and the specific guard designed for the selected wheel.
2. The grinding surface of centre depressed wheels must be mounted below the plane of the guard lip. An improperly mounted wheel that projects through the plane of the guard lip cannot be adequately protected.
3. The guard must be securely attached to the power tool and positioned for maximum safety, so the least amount of wheel is exposed towards the operator.
4. Wheels must be used only for specified applications. For example: do not grind with the side of cut-off wheel. Abrasive cut-off wheels are intended for peripheral grinding, side forces applied to these wheels may cause them to shatter.
5. Always use undamaged wheel flanges that are of correct size and shape for your selected wheel. Proper wheel flanges support the wheel thus reducing the possibility of wheel breakage.
6. Do not use worn down wheels from larger power tools. A wheel intended for larger power tool is not suitable for the higher speed of a smaller tool and may burst.
7. When using dual purpose wheels always use the correct guard for the application being performed. Failure to use the correct guard may not provide the desired level of guarding, which could lead to serious injury.
8. Do not "jam" the cut-off wheel or apply excessive pressure. Do not attempt to make an excessive depth of cut. Overstressing the wheel increases the loading and susceptibility to twisting or binding of the wheel in the cut and the possibility of kickback or wheel breakage.
9. When the wheel is binding or when interrupting a cut for any reason, switch off the power tool and hold it motionless until the wheel comes to a complete stop. Never attempt to remove the cut-off wheel from the cut while the wheel is in motion otherwise kickback may occur. Investigate and take corrective action to eliminate the cause of wheel binding.
10. Do not restart the cutting operation in the workpiece. Let the wheel reach full speed and carefully re-enter the cut. The wheel may bind, walk up or kickback if the power tool is restarted in the workpiece.
11. Support panels or any oversized workpiece to minimize the risk of wheel pinching and kickback. Large workpieces tend to sag under their own weight. Supports must be placed under the workpiece near the line of cut and near the edge of the workpiece on both sides of the wheel.
12. Use extra caution when making a "pocket cut" into existing walls or other blind areas. The protruding wheel may cut gas or water pipes, electrical wiring or objects that can cause kickback.
13. Do not attempt to do curved cutting. Overstressing the wheel increases the loading and susceptibility to twisting or binding of the wheel in the cut and the possibility of kickback or wheel breakage, which can lead to serious injury.
14. Bonded cutting and grinding discs have an expiration date, after which the discs must no longer be used.

SERVICE

1. Have your power tool serviced by a qualified repair person using only identical replacement parts. This will ensure that the safety of the power tool is maintained.
2. Never service damaged battery packs. Service of battery packs should only be performed by the manufacturer or authorized service providers.
3. Follow instruction for lubricating and changing accessories.
4. Do not modify or attempt to repair the appliance or the battery pack except as indicated in the instructions for use and care.

SYMBOLS

	Warning symbols with information on damage and injury prevention
	Direct current/voltage
	Hold the power tool firmly with both hands

POWERHAND
TOOLS BY SERENCO

	The protective guard must not be used for cutting
	Protect the battery pack against water and moisture
MAX 50°C	Protect the battery pack against heat and continuous intense sunlight
	Protect the battery pack against fire
	Wear safety goggles

ASSEMBLY

1. CAUTION: Always be sure that the tool is switched off and the battery cartridge is removed before carrying out any work on the tool.

A. Installing the auxiliary handle

1. NOTE: For safety reasons, the auxiliary handle must be assembled when you use the tool.
2. Screw the auxiliary handle (3) in one of the attachment point on the tool head.
3. Make sure the handle is securely fastened.

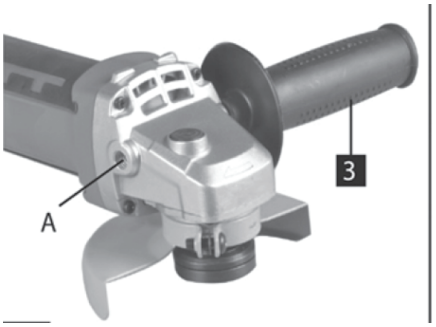

B. Adjusting the grinding guard

1. Loose the screw on the guard with a suitable screwdriver. Do not wind out completely.
2. Adjust the guard to a position that protects you from flying sparks.
3. Fasten the screw.

C. Installing/removing the grinding disc

- To install the grinding disc:

1. Make sure the guard is securely in place.
2. Place the inner flange on the spindle. Ensure it is aligned on the to flats.
3. Check the rated speed on the grinding disc. Do not use a disc with a rated speed power than the speed shown on the tool label.
4. Fit the disc onto the spindle over the inner flange.
5. Press the spindle lock button to prevent movement of the spindle.
6. Keep the lock button pressed in and tighten the threaded outer flange by turning the lock nut wrench.

- To remove the grinding disc:

1. Press the spindle lock button.
2. Loosen the spindle lock nut by turning the nut counterclockwise with the wrench.
3. Remove the threaded outer flange.
4. Remove the grinding disc from the spindle.

OPERATION

A. Switching the tool on

1. To turn the grinder on, hold on the rear of the switch, push forward until the end.
2. Press down the switch.

B. Grinding

1. Grip the grinder securely with two hands so you have full control at all times. The starting torque creates a sudden jerk.
2. After starting the tool, apply the grinding wheel to the workpiece.
3. Note: Do not turn the switch on or off while the grinder is in contract with the work-piece. It will decrease switch life and could cause damage to the workpiece.
4. Tile the grinder at a 10º to 15º angle for easy handing and smooth grinding.
5. Apply the grinding discs to the work surface with a light, steady pressure for maximum grinding efficiency. It should never be necessary to force the tool. The weight of the tool applies adequate pressure.
6. The grinding discs are more moderate metal removal on flat or contoured surface. Do not put excessive pressure on the grinding disc. Excessive or sudden pressure will overload the motor, slow the grinding action, put dangerous stress on the disc and caused breakage.
7. Note: The continued use of a worn-out disc may result in disc explosion and serious injury.

C. Cutting

1. WARNING: Always use the closed guard for cutting operations for metal.
2. While cutting, do not press the tool, do not twist, do not turn.
3. Enter with grinding wheel at a 90º angle in the workpiece.
4. Work with moderate, the material to be machined custom feed.
5. Do not stop the wheel with lateral pressure.
6. Expiring not brake discs with side pressure.
7. The direction in which the abrasive cutting is performed is important.
8. The machine must always opposite to the rotational direction of the cutting wheel to be moved. Never move the machine in the other direction. There is a danger that it could be pushed out of the uncontrolled intersection.
9. WARNING: Always remove the battery from machine before doing any work on the angle grinder.

D. Cleaning

1. Keep all safety devices, air vents and the motor housing free of dirt and dust as far as possible.
2. Wipe the equipment with a clean cloth or blow it with compressed air at low pressure.
3. We recommend that you clean the device immediately each time you have finished using it.
4. Clean the equipment regularly with a moist cloth and come soft soap. Do not use cleaning agents or solvents; these could attack the plastic parts of the equipment. Ensure that no water can seep into the device.

MAINTENANCE

1. CAUTION: Always be sure that the tool is switched off and the battery pack is removed before attempting to perform inspection or maintenance.
2. NOTICE: Never use gasoline, benzine, thinner, alcohol or the like of on the tool. Discoloration, deformation or cracks may result.
3. Use only the original manufacturer's replacement parts, accessories, and attachments. Failure to do so can cause possible injury, can contribute to poor performance, and may void your warranty.

TRANSPORT

1. The recommended lithium-ion batteries are subject to legislation on the transport of dangerous goods. The user can transport the batteries by road without further require-ments.
2. When shipping by third parties (e.g.: by air transport or forwarding agency), special requirements on packaging and labeling must be observed. For preparation of the item being shipped, consulting an expert for hazardous material is required.
3. Dispatch battery packs only when the housing is undamaged. Tape or mask off open contacts and pack up the battery in such a manner that it cannot move around in the packaging. Please also observe the possibility of more detailed national regulations.

DISPOSAL

1. The product, accessories and packaging should be sorted for environmental-friendly recycling.
2. Do not dispose of products in your household waste.
3. According to the Directive 2012/19/EU on waste electrical and electronic equipment and its transposition into national law, power tools that are no longer usable, and, according to the Directive 2006/66/EC, defective or drained batteries must be collected separately and disposed of in an environmentally correct manner.
4. If disposed incorrectly, waste electrical and electronic equipment may have harmful effects on the environment and human health, due to the potential presence of hazardous substances.

EN DE NL FR
ES SV IT

POWERHAND
TOOLS BY SERENCO

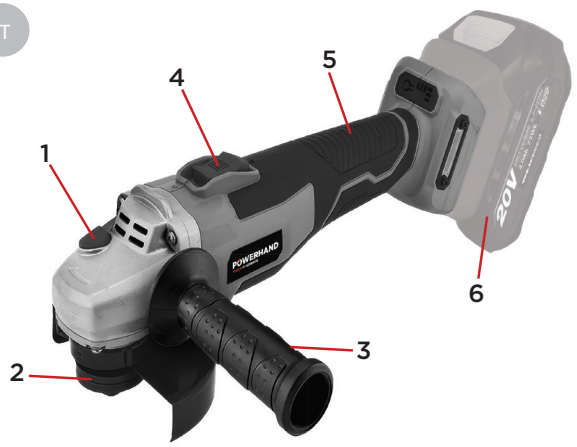

1. Spindelarretierung	4. Schalter
2. Verstellbarer Schutzbügel	5. Hauptgriff
3. Zusatzgriff	6. Akku (nicht im Lieferumfang enthalten)

Spannung	20 V DC
Motortyp	Bürstenlos
Leerlaufdrehzahl	3500/6500/9200 U/min
Maximaler Scheiben-durchmesser	125 mm
Spindelgewinde	M14
Geräuschemissionswert und Vibrationswert	
Geräuschmessung gemäß EN 62841-2-3 ermittelt	
Schalldruckpegel LPA	82.01 dB, K=5 dB
Schallleistungspegel LWA	90.01 dB, K=5 dB
Gesamtwerte der Schwingungen ah (Dreiachs-Vektorsumme) und Unsicherheit K, bestimmt gemäß EN 62841-2-3:	
a_h	Hauptgriff: 3.883 m/s², K=1.5 m/s² Zusatzgriff: 4.498 m/s², K=1.5 m/s²

SICHERHEITSHINWEISE

1. Lesen Sie alle Sicherheitshinweise, Warnungen, Abbildungen und Spezifikationen, die diesem Elektrowerkzeug beiliegen. Die Nichtbeachtung der unten aufgeführten Anweisungen kann zu Stromschlägen, Bränden und/oder schweren Verletzungen führen.
2. Der Begriff „Elektrowerkzeug" in dieser Anleitung bezieht sich auf Ihr batteriebetriebenes (kabelloses) Elektrowerkzeug.
3. Stellen Sie sicher, dass keine elektrischen Kabel, Wasserleitungen, Gasleitungen usw. vorhanden sind, die bei Beschädigung durch den Einsatz des Werkzeugs eine Gefahr darstellen könnten.
4. Halten Sie das Werkzeug an der isolierten Griffﬂäche fest, wenn Sie Arbeiten ausführen, bei denen das Befestigungselement mit versteckten Kabeln in Kontakt kommen könnte.
5. Achten Sie stets auf einen sicheren Stand. Stellen Sie sicher, dass sich niemand unter Ihnen befindet, wenn Sie das Werkzeug an hohen Stellen verwenden.
6. Halten Sie das Werkzeug stets fest.
7. Tragen Sie einen geeigneten Gehörschutz.
8. Berühren Sie das Bit oder das Werkstück nicht unmittelbar nach dem Gebrauch. Diese können sehr heiß sein und Ihre Haut verbrennen.
9. Halten Sie Ihre Hände von rotierenden Teilen fern.
10. Verwenden Sie das/die mitgelieferte(n) Zusatzgriff(e), falls vorhanden.

SICHERHEITSHINWEISE FÜR DEN ARBEITSBEREICH

1. Halten Sie den Arbeitsbereich sauber und gut beleuchtet. Unaufgeräumte oder dunkle Bereiche können zu Unfällen führen.
2. Verwenden Sie Werkzeuge nicht in explosionsgefährdeten Bereichen, z. B. in Gegenwart von brennbaren Flüssigkeiten, Gasen oder Staub. Werkzeuge erzeugen Funken, die Staub oder Dämpfe entzünden können.
3. Lassen Sie Kinder unter 16 Jahren das Werkzeug nicht bedienen.
4. Halten Sie Kinder und Umstehende während der Benutzung des Werkzeugs auf Abstand.

SICHERHEITSHINWEISE FÜR DEN STROMVERBRAUCH

1. Die Stecker von Werkzeugen müssen zur Steckdose passen. Bitte nehmen Sie keine Veränderungen am Stecker vor. Verwenden Sie keine Adapter mit geerdeten Werkzeugen.
2. Vermeiden Sie Körperkontakt mit geerdeten Oberflächen wie Rohren, Heizkörpern, Herden und Kühlschränken.
3. Setzen Sie Werkzeuge keinem Regen oder Nässe aus.
4. Behandeln Sie das Kabel mit Sorgfalt. Verwenden Sie das Kabel niemals zum Tragen, Ziehen oder Herausziehen des Werkzeugs. Halten Sie das Kabel von Hitze, Öl, scharfen Kanten oder beweglichen Teilen fern.
5. Verwenden Sie bei der Verwendung des Elektrowerkzeugs im Freien ein für den Außenbereich geeignetes Verlängerungskabel.
6. Wenn die Verwendung des Elektrowerkzeugs an einem feuchten Ort unvermeidbar ist, verwenden Sie eine durch einen Fehlerstromschutzschalter (RCD) geschützte Stromversorgung.
7. Elektrowerkzeuge können elektromagnetische Felder (EMF) erzeugen, die für den Benutzer nicht schädlich sind. Benutzer von Herzschrittmachern und ähnlichen medizinischen Geräten sollten sich jedoch vor der Verwendung dieses Elektrowerkzeugs an den Hersteller ihres Geräts und/oder ihren Arzt wenden, um Rat einzuholen.

PERSÖNLICHE SICHERHEITSANWEISUNGEN

1. Bleiben Sie wachsam, achten Sie auf Ihre Handlungen und handeln Sie mit gesundem Menschenverstand, wenn Sie das Werkzeug bedienen. Verwenden Sie das Werkzeug nicht, wenn Sie müde sind oder unter dem Einfluss von Drogen, Alkohol oder Medikamenten stehen.
2. Verwenden Sie persönliche Schutzausrüstung. Tragen Sie stets eine Schutzbrille.
3. Verhindern Sie ein unbeabsichtigtes Starten. Vergewissern Sie sich, dass der Schalter in der AUS-Position ist, bevor Sie die Stromquelle und/oder den Akku anschließen, das Werkzeug aufnehmen oder tragen.
4. Entfernen Sie alle Einstellschlüssel oder Schraubenschlüssel, bevor Sie das Werkzeug einschalten.
5. Reichen Sie nicht über Ihre Grenzen hinaus. Achten Sie stets auf einen sicheren Stand und ein gutes Gleichgewicht.
6. Tragen Sie geeignete Kleidung. Tragen Sie keine lockere Kleidung oder Schmuck. Halten Sie Ihre Haare und Kleidung von beweglichen Teilen fern.
7. Wenn Vorrichtungen zur Staubabsaugung und -sammlung vorhanden sind, stellen Sie sicher, dass diese angeschlossen sind und ordnungsgemäß verwendet werden.
8. Lassen Sie sich durch die Vertrautheit, die Sie durch den häufigen Gebrauch von Werkzeugen erworben haben, nicht zu Nachlässigkeit verleiten und ignorieren Sie nicht die Sicherheitsgrundsätze für Werkzeuge.

VERWENDUNG UND WARTUNG VON ELEKTROWERKZEUGEN

1. Bitte wenden Sie keine Gewalt auf das Elektrowerkzeug an. Verwenden Sie das für Ihre Anwendung geeignete Elektrowerkzeug.
2. Bitte verwenden Sie das Elektrowerkzeug nicht, wenn sich der Schalter nicht ein- und ausschalten lässt.
3. Halten Sie Griffe und Greifflächen trocken, sauber und frei von Öl und Fett.
4. Ziehen Sie den Stecker aus der Steckdose und/oder entfernen Sie den Akku, falls abnehmbar, aus dem Werkzeug, bevor Sie Einstellungen vornehmen, Zubehör wechseln oder Werkzeuge lagern.
5. Bewahren Sie nicht benutzte Werkzeuge außerhalb der Reichweite von Kindern auf und lassen Sie Personen, die mit dem Werkzeug oder diesen Anweisungen nicht vertraut sind, das Werkzeug nicht bedienen.
6. Warten Sie Werkzeuge und Zubehör. Überprüfen Sie bewegliche Teile auf Fehlausrichtung oder Blockierung, auf Bruch und auf alle anderen Zustände, die den Betrieb des Elektrowerkzeugs beeinträchtigen könnten. Lassen Sie das Elektrowerkzeug vor dem Gebrauch reparieren, wenn es beschädigt ist.
7. Halten Sie Schneidwerkzeuge scharf und sauber.
8. Verwenden Sie das Elektrowerkzeug, Zubehör und Bits gemäß dieser Anleitung und unter Berücksichtigung der Arbeitsbedingungen und der auszuführenden Arbeiten.

9. Tragen Sie bei der Verwendung des Werkzeugs keine Stoffarbeitshandschuhe, die sich verfangen könnten.

VERWENDUNG UND PFLEGE VON AKKU-WERKZEUGEN

1. Laden Sie den Akku ausschließlich mit dem vom Hersteller angegebenen Ladegerät auf.
2. Verwenden Sie Werkzeuge nur mit speziell dafür vorgesehenen Akkus.
3. Wenn der Akku nicht verwendet wird, halten Sie ihn von anderen Metallgegenständen wie Büroklammern, Münzen, Schlüsseln, Nägeln, Schrauben oder anderen kleinen Metallgegenständen fern, die eine Verbindung zwischen den beiden Polen herstellen könnten. Dies kann zu einem Kurzschluss der Akku-Pole führen und Verbrennungen oder einen Brand verursachen.
4. Unter ungünstigen Bedingungen kann Flüssigkeit aus dem Akku austreten. Vermeiden Sie in diesem Fall jeglichen Kontakt. Bei versehentlichem Kontakt spülen Sie die betroffene Stelle sofort mit Wasser aus. Wenn die Flüssigkeit in die Augen gelangt, suchen Sie zusätzlich einen Arzt auf.
5. Verwenden Sie keine modifizierten oder beschädigten Akkus oder Werkzeuge.
6. Setzen Sie einen Akku oder ein Werkzeug keinem Feuer oder übermäßigen Temperaturen aus. Befolgen Sie alle Ladeanweisungen und laden Sie den Akku oder das Werkzeug nicht außerhalb des in den Anweisungen angegebenen Temperaturbereichs.
7. Befolgen Sie alle Ladeanweisungen und laden Sie den Akku oder das Werkzeug nicht außerhalb des in den Anweisungen angegebenen Temperaturbereichs.

SICHERHEITSHINWEISE FÜR DIE AKKU-WINKELSCHLEIFMASCHINE

1. Dieses Elektrowerkzeug ist für den Einsatz als Schleifmaschine, Schleifer, Drahtbürste, Lochschneider oder Trennwerkzeug vorgesehen. Die Nichtbeachtung der folgenden Anweisungen kann zu Stromschlägen, Bränden und/oder schweren Verletzungen führen.
2. Arbeiten wie Polieren dürfen mit diesem Elektrowerkzeug nicht durchgeführt werden.
3. Verändern Sie dieses Elektrowerkzeug nicht so, dass es in einer Weise betrieben werden kann, die nicht ausdrücklich vom Hersteller vorgesehen und spezifiziert ist.
4. Verwenden Sie kein Zubehör, das nicht ausdrücklich vom Hersteller der Werkzeuge vorgesehen und spezifiziert ist. Die Tatsache, dass das Zubehör an Ihrem Elektrowerkzeug angebracht werden kann, garantiert noch keinen sicheren Betrieb.
5. Die Nenndrehzahl des Zubehörs muss mindestens der auf dem Elektrowerkzeug angegebenen Höchstgeschwindigkeit entsprechen. Zubehör, das schneller als seine Nenndrehzahl läuft, kann brechen und auseinanderfliegen.
6. Der Außendurchmesser und die Dicke Ihres Zubehörs müssen innerhalb der Nennleistung Ihres Werkzeugs liegen. Zubehörteile mit falschen Größen können nicht ausreichend geschützt oder kontrolliert werden.
7. Die Abmessungen der Zubehörhalterung müssen zu den Abmessungen der Befestigungselemente des Werkzeugs passen.
8. Verwenden Sie kein beschädigtes Zubehör. Überprüfen Sie vor jedem Gebrauch das Zubehör, z. B. Schleifscheiben auf Absplitterungen und Risse, Stützteller auf Risse, Risse oder übermäßigen Verschleiß, Drahtbürsten auf lose oder gerissene Drähte.
9. Wenn das Werkzeug oder das Zubehör herunterfällt, überprüfen Sie es auf Beschädigungen oder montieren Sie ein unbeschädigtes Zubehör. Nachdem Sie ein Zubehörteil überprüft und montiert haben, halten Sie sich und andere Personen von der Ebene des rotierenden Zubehörteils fern und lassen Sie das Werkzeug eine Minute lang mit maximaler Leerlaufdrehzahl laufen. Beschädigte Zubehörteile brechen normalerweise während dieser Testzeit auseinander.
10. Tragen Sie persönliche Schutzausrüstung. Verwenden Sie je nach Anwendung einen Gesichtsschutz, eine Schutzbrille oder eine Schutzbrille. Der Augenschutz muss in der Lage sein, durch verschiedene Anwendungen entstehende umherfliegende Fremdkörper abzuwehren. Die Staubmaske oder Atemschutzmaske muss in der Lage sein, die durch die jeweilige Anwendung entstehenden Partikel zu filtern. Längerer Aufenthalt in Umgebungen mit hoher Lärmbelastung kann zu Hörverlust führen.
11. Betreiben Sie das Werkzeug nicht, während Sie es an Ihrer Seite tragen.
12. Reinigen Sie regelmäßig die Lüftungsöffnungen des Werkzeugs. Der Lüfter des Motors saugt Staub in das Gehäuse, und eine übermäßige Ansammlung von Metallstaub kann zu elektrischen Gefahren führen.
13. Betreiben Sie das Werkzeug nicht in der Nähe von brennbaren Materialien. Funken könnten diese Materialien entzünden.
14. Verwenden Sie kein Zubehör, das flüssige Kühlmittel erfordert. Die Verwendung von Wasser oder anderen flüssigen Kühlmitteln kann zu einem Stromschlag oder einer Stromstörung führen.

RÜCKSCHLAG UND RÜCKSCHLAGBEZOGENE WARNHINWEISE

1. Rückschlag ist eine plötzliche Reaktion auf ein eingeklemmtes oder hängengebliebenes Schleifrad, Stützteller, Bürste oder anderes Zubehör. Das Einklemmen oder Hängenbleiben führt zu einem schnellen Stillstand des rotierenden Zubehörs, wodurch das unkontrollierte Werkzeug an der Stelle des Einklemmens in die entgegengesetzte Richtung der Drehung des Zubehörs gedrückt wird. Wenn beispielsweise eine Schleifscheibe vom Werkstück eingeklemmt oder verhakt wird, kann sich die Kante der Scheibe, die in den Klemmpunkt eintritt, in die Oberfläche des Materials eingraben, wodurch die Scheibe herausklettern oder herausspringen kann. Die Scheibe kann je nach Bewegungsrichtung der Scheibe am Klemmpunkt entweder auf den Bediener zu oder von ihm weg springen. Unter diesen Bedingungen können Schleifscheiben auch brechen. Rückschlag ist das Ergebnis einer unsachgemäßen Verwendung des Elektrowerkzeugs und/oder falscher Bedienungsverfahren oder -bedingungen und kann durch die unten aufgeführten Vorsichtsmaßnahmen vermieden werden.
2. Halten Sie das Elektrowerkzeug mit beiden Händen fest und positionieren Sie Ihren Körper und Ihre Arme so, dass Sie den Rückschlagkräften widerstehen können. Verwenden Sie immer den Zusatzgriff, falls vorhanden, um während des Startvorgangs maximale Kontrolle über Rückschlag oder Drehmomentreaktion zu haben. Der Bediener kann Drehmomentreaktionen oder Rückschlagkräfte kontrollieren, wenn die richtigen Vorsichtsmaßnahmen getroffen werden.
3. Halten Sie Ihre Hand niemals in die Nähe des rotierenden Zubehörs. Das Zubehör kann über Ihre Hand zurückschlagen.
4. Befinden Sie sich nicht in dem Bereich, in dem sich das Elektrowerkzeug bei einem Rückschlag bewegen würde. Der Rückschlag treibt das Werkzeug in die entgegengesetzte Richtung der Bewegung der Scheibe an der Stelle, an der sie hängen geblieben ist.
5. Seien Sie besonders vorsichtig bei der Bearbeitung von Ecken, scharfen Kanten usw. Vermeiden Sie ein Aufspringen und Verhaken des Zubehörs. Ecken, scharfe Kanten oder Aufspringen können dazu führen, dass sich das rotierende Zubehör verfängt und die Kontrolle verloren geht oder ein Rückschlag auftritt.
6. Befestigen Sie keine Sägeblatt-Holzschnitzklinge, segmentierte Diamantscheibe mit einem Umfangsspalt von mehr als 10 mm oder gezahnte Sägeblätter. Solche Klingen verursachen häufige Rückschläge und Kontrollverlust.

SICHERHEITSHINWEISE ZUM SCHLEIFEN UND SCHNEIDEN

1. Verwenden Sie ausschließlich Schleifscheiben, die für Ihr Werkzeug und die für die ausgewählte Schleifscheibe vorgesehene Schutzvorrichtung spezifiziert sind.
2. Die Schleiffläche von Schleifscheiben mit Mitteldruck muss unterhalb der Ebene der Schutzlippe montiert werden. Eine unsachgemäß montierte Schleifscheibe, die über die Ebene der Schutzlippe hinausragt, kann nicht ausreichend geschützt werden.
3. Die Schutzvorrichtung muss sicher am Werkzeug befestigt und für maximale Sicherheit so positioniert werden, dass möglichst wenig von der Schleifscheibe in Richtung des Bedieners freiliegt.
4. Scheiben dürfen nur für die angegebenen Anwendungen verwendet werden. Beispielsweise darf nicht mit der Seite einer Trennscheibe geschliffen werden. Trennscheiben sind für das Umfangsschleifen vorgesehen. Seitliche Kräfte, die auf diese Scheiben einwirken, können zu deren Bruch führen.
5. Verwenden Sie stets unbeschädigte Scheibenflansche, die die richtige Größe und Form für die ausgewählte Scheibe haben. Geeignete Scheibenflansche stützen die Scheibe und verringern so die Gefahr eines Scheibenbruchs.
6. Verwenden Sie keine abgenutzten Scheiben von größeren Werkzeugen. Eine Scheibe, die für ein größeres Werkzeug vorgesehen ist, ist nicht für die höhere Drehzahl eines kleineren Werkzeugs geeignet und kann platzen.
7. Verwenden Sie bei der Verwendung von Doppelfunktionsscheiben immer die richtige

POWERHAND
TOOLS BY SERENCO

Schutzvorrichtung für die jeweilige Anwendung. Die Verwendung einer falschen Schutzvorrichtung kann dazu führen, dass der gewünschte Schutz nicht gewährleistet ist, was zu schweren Verletzungen führen kann.

8. Vermeiden Sie es, die Trennscheibe zu „blockieren“ oder übermäßigen Druck auszuüben. Versuchen Sie nicht, eine übermäßige Schnitttiefe zu erzielen. Eine Überlastung der Scheibe erhöht die Belastung und die Anfälligkeit für Verdrehen oder Blockieren der Scheibe beim Schneiden sowie die Gefahr eines Rückschlags oder Scheibenbruchs.
9. Wenn die Scheibe blockiert oder wenn Sie den Schnitt aus irgendeinem Grund unterbrechen, schalten Sie das Werkzeug aus und halten Sie es bewegungslos, bis die Scheibe vollständig zum Stillstand gekommen ist. Versuchen Sie niemals, die Trennscheibe aus dem Schnitt zu entfernen, während sie sich noch dreht, da dies zu einem Rückschlag führen kann. Untersuchen Sie die Ursache für das Blockieren der Scheibe und ergreifen Sie Korrekturmaßnahmen, um diese zu beseitigen.
10. Setzen Sie den Schneidvorgang im Werkstück nicht fort. Lassen Sie die Scheibe ihre volle Drehzahl erreichen und setzen Sie den Schnitt vorsichtig fort. Die Scheibe kann blockieren, hochspringen oder zurückschlagen, wenn das Werkzeug im Werkstück neu gestartet wird.
11. Stützen Sie Platten oder übergroße Werkstücke ab, um das Risiko des Einklemmens der Scheibe und eines Rückschlags zu minimieren. Große Werkstücke neigen dazu, unter ihrem eigenen Gewicht durchzuhängen. Die Stützen müssen unter dem Werkstück in der Nähe der Schnittlinie und in der Nähe der Kante des Werkstücks auf beiden Seiten der Scheibe platziert werden.
12. Seien Sie besonders vorsichtig, wenn Sie einen „Taschenschnitt” in bestehende Wände oder andere blinde Bereiche vornehmen. Die hervorstehende Scheibe kann Gas- oder Wasserleitungen, elektrische Leitungen oder Gegenstände durchtrennen, die einen Rückschlag verursachen können.
13. Versuchen Sie nicht, gekrümmte Schnitte auszuführen. Eine Überlastung der Scheibe erhöht die Belastung und die Anfälligkeit für Verdrehen oder Blockieren der Scheibe im Schnitt sowie die Möglichkeit eines Rückschlags oder Scheibenbruchs, was zu schweren Verletzungen führen kann.
14. Gebundene Schneid- und Schleifscheiben haben ein Verfallsdatum, nach dessen Ablauf die Scheiben nicht mehr verwendet werden dürfen.

WARTUNG

1. Lassen Sie Ihr Werkzeug von einem qualifizierten Fachmann warten, der ausschließlich identische Ersatzteile verwendet. Dadurch wird die Sicherheit des Werkzeugs gewährleistet.
2. Warten Sie beschädigte Akkus niemals selbst. Die Wartung von Akkus darf nur vom Hersteller oder von autorisierten Servicepartnern durchgeführt werden.
3. Befolgen Sie die Anweisungen zum Schmieren und Auswechseln von Zubehör.
4. Nehmen Sie keine Änderungen oder Reparaturen am Werkzeug oder am Akku vor, es sei denn, dies ist in der Gebrauchs- und Pflegeanleitung angegeben.

SYMBOLE

	Warnsymbole mit Informationen zur Vermeidung von Schäden und Verletzungen
	Gleichstrom/Gleichspannung
	Halten Sie das Werkzeug mit beiden Händen fest
	Die Schutzvorrichtung darf nicht zum Schneiden verwendet werden
	Schützen Sie den Akku vor Wasser und Feuchtigkeit
	Schützen Sie den Akku vor Hitze und intensiver Sonneneinstrahlung
	Schützen Sie den Akku vor Feuer
	Tragen Sie eine Schutzbrille

MONTAGE

1. ACHTUNG: Stellen Sie stets sicher, dass das Werkzeug ausgeschaltet und der Akku entfernt ist, bevor Sie Arbeiten am Werkzeug durchführen.

A. Montage des Zusatzgriffs

1. HINWEIS: Aus Sicherheitsgründen muss der Zusatzgriff montiert sein, wenn Sie das Werkzeug verwenden.
2. Schrauben Sie den Zusatzgriff (3) in eine der Befestigungsstellen am Werkzeugkopf.
3. Vergewissern Sie sich, dass der Griff fest sitzt.

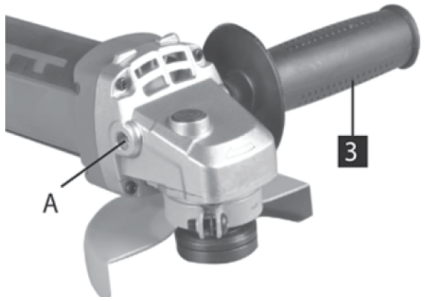

B. Einstellen des Schleifschutzes

1. Lösen Sie die Schraube an der Schutzvorrichtung mit einem geeigneten Schraubendreher. Drehen Sie sie nicht vollständig heraus.
2. Stellen Sie die Schutzvorrichtung so ein, dass Sie vor Funkenflug geschützt sind.
3. Ziehen Sie die Schraube fest.

C. Anbringen/Entfernen der Schleifscheibe

- So montieren Sie die Schleifscheibe:

1. Vergewissern Sie sich, dass die Schutzvorrichtung sicher angebracht ist.
2. Setzen Sie den Innenflansch auf die Spindel. Stellen Sie sicher, dass er auf die beiden Flächen ausgerichtet ist.
3. Überprüfen Sie die Nenndrehzahl der Schleifscheibe. Verwenden Sie keine Scheibe mit einer Nenndrehzahl, die höher ist als die auf dem Typenschild des Werkzeugs angegebene Drehzahl.
4. Setzen Sie die Scheibe über den Innenflansch auf die Spindel.
5. Drücken Sie den Spindelarretierungsknopf, um eine Bewegung der Spindel zu verhindern.
6. Halten Sie den Verriegelungsknopf gedrückt und ziehen Sie den äußeren Gewindeflansch mit dem Schraubenschlüssel fest.

- So entfernen Sie die Schleifscheibe:

1. Drücken Sie den Spindelarretierungsknopf.
2. Lösen Sie die Spindelarretierungsmutter, indem Sie die Mutter mit dem Schraubenschlüssel gegen den Uhrzeigersinn drehen.
3. Entfernen Sie den äußeren Gewindeflansch.
4. Entfernen Sie die Schleifscheibe von der Spindel.

BETRIEB

A. Einschalten des Werkzeugs

1. Um die Schleifmaschine einzuschalten, halten Sie die Rückseite des Schalters fest und drücken Sie ihn bis zum Anschlag nach vorne.
2. Drücken Sie den Schalter nach unten.

B. Schleifen

1. Halten Sie die Schleifmaschine mit beiden Händen fest, damit Sie jederzeit die volle Kontrolle haben. Das Anlaufdrehmoment verursacht einen plötzlichen Ruck.
2. Setzen Sie die Schleifscheibe nach dem Starten des Werkzeugs auf das Werkstück auf.
3. Hinweis: Schalten Sie den Schalter nicht ein oder aus, während die Schleifmaschine mit dem Werkstück in Kontakt ist. Dies verkürzt die Lebensdauer des Schalters und kann zu Schäden am Werkstück führen.
4. Halten Sie die Schleifmaschine in einem Winkel von 10° bis 15° Grad, um eine einfache Handhabung und gleichmäßiges Schleifen zu gewährleisten.
5. Setzen Sie die Schleifscheiben mit leichtem, gleichmäßigem Druck auf die Arbeitsfläche auf, um eine maximale Schleifleistung zu erzielen. Es sollte niemals notwendig sein, das Werkzeug mit Gewalt zu führen. Das Gewicht des Werkzeugs sorgt für einen angemessenen Druck.
6. Die Schleifscheiben entfernen Metall auf ebenen oder konturierten Oberflächen eher moderat. Üben Sie keinen übermäßigen Druck auf die Schleifscheibe aus. Übermäßiger oder plötzlicher Druck überlastet den Motor, verlangsamt den Schleifvorgang, belastet die Scheibe gefährlich und kann zu Bruch führen.
7. Bitte beachten Sie: Die fortgesetzte Verwendung einer abgenutzten Scheibe kann zu einer Explosion der Scheibe und schweren Verletzungen führen.

C. Schneiden

1. WARNUNG: Verwenden Sie für Schneidarbeiten an Metall immer die geschlossene Schutzvorrichtung.
2. Üben Sie beim Schneiden keinen Druck auf das Werkzeug aus, verdrehen oder drehen

Sie es nicht.
3. Setzen Sie die Schleifscheibe in einem Winkel von 90° zum Werkstück an.
4. Arbeiten Sie mit mäßiger, dem zu bearbeitenden Material angepasster Vorschubgeschwindigkeit.
5. Halten Sie die Scheibe nicht mit seitlichem Druck an.
6. Bremsen Sie die Scheiben nicht mit seitlichem Druck ab.
7. Die Richtung, in der der Schleifschnitt ausgeführt wird, ist von Bedeutung.
8. Die Maschine muss immer entgegen der Drehrichtung der Trennscheibe bewegt werden. Bewegen Sie die Maschine niemals in die andere Richtung. Es besteht die Gefahr, dass sie aus der unkontrollierten Schnittstelle herausgedrückt wird.
9. WARNUNG: Entfernen Sie immer den Akku aus der Maschine, bevor Sie Arbeiten an der Schleifmaschine durchführen.

D. Reinigung

1. Halten Sie alle Sicherheitsvorrichtungen, Lüftungsöffnungen und das Motorgehäuse so weit wie möglich frei von Schmutz und Staub.
2. Wischen Sie das Gerät mit einem sauberen Tuch ab oder blasen Sie es mit Druckluft bei niedrigem Druck aus.
3. Wir empfehlen, das Gerät nach jedem Gebrauch sofort zu reinigen.
4. Reinigen Sie das Gerät regelmäßig mit einem feuchten Tuch und einer milden Seife. Verwenden Sie keine Reinigungsmittel oder Lösungsmittel, da diese die Kunststoffteile des Geräts angreifen könnten. Achten Sie darauf, dass kein Wasser in das Gerät eindringen kann.

WARTUNG

1. VORSICHT: Stellen Sie stets sicher, dass das Werkzeug ausgeschaltet und der Akku entfernt ist, bevor Sie Inspektions- oder Wartungsarbeiten durchführen.
2. HINWEIS: Verwenden Sie niemals Benzin, Benzol, Verdünner, Alkohol oder ähnliche Substanzen für das Werkzeug. Dies kann zu Verfärbungen, Verformungen oder Rissen führen.
3. Verwenden Sie ausschließlich Originalersatzteile, -Zubehör und -Aufsätze des Herstellers. Die Nichtbeachtung dieser Anweisung kann zu Verletzungen führen, die Leistung beeinträchtigen und zum Erlöschen Ihrer Garantie führen.

TRANSPORT

1. Die empfohlenen Lithium-Ionen-Batterien unterliegen den gesetzlichen Bestimmungen für den Transport gefährlicher Güter. Es werden keine weiteren Anforderungen an den Transport der Batterien auf der Straße erfordern.
2. Bei Versand durch Dritte (z. B. per Lufttransport oder Spedition) müssen besondere Anforderungen an Verpackung und Kennzeichnung beachtet werden. Für die Vorbereitung des Versandguts ist die Hinzuziehung eines Gefahrgutexperten erforderlich.
3. Versenden Sie Akkus nur, wenn das Gehäuse unbeschädigt ist. Kleben Sie offene Kontakte ab und verpacken Sie den Akku so, dass er sich in der Verpackung nicht bewegen kann. Bitte beachten Sie auch die Möglichkeit detaillierterer nationaler Vorschriften.

ENTSORGUNG

1. Das Produkt, das Zubehör und die Verpackung sollten für ein umweltfreundliches Recycling sortiert werden.
2. Bitte entsorgen Sie die Produkte nicht über den Hausmüll.
3. Gemäß der Richtlinie 2012/19/EU über Elektro- und Elektronik-Altgeräte und deren Umsetzung in nationales Recht müssen nicht mehr verwendbare Werkzeuge sowie gemäß der Richtlinie 2006/66/EG defekte oder entladene Batterien getrennt gesammelt und umweltgerecht entsorgt werden.
4. Bei unsachgemäßer Entsorgung können Elektro- und Elektronikaltgeräte aufgrund des möglichen Vorhandenseins gefährlicher Stoffe schädliche Auswirkungen auf die Umwelt und die menschliche Gesundheit haben.

POWERHAND
TOOLS BY SERENCO

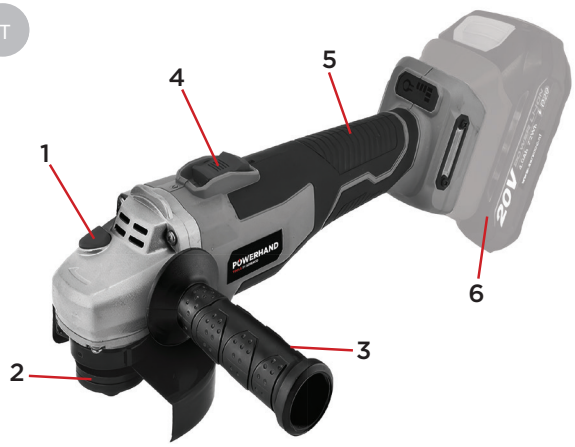

1. Spilvergrendeling	4. Schakelaar
2. Verstelbare veiligheidsafscherming	5. Hoofdgreep
3. Hulpgreep	6. Accu (niet inbegrepen)

Spanning	20 V DC
Motortype	Borstelloos
Onbelast toerental	3500/6500/9200 tpm
Max. schijfdiameter	125 mm
Spilschroefdraad	M14
Geluidsemissiewaarde en trillingswaarde	
Geluidsmeetwaarde bepaald in overeenstemming met EN 62841-2-3	
Geluidsdrukniveau LPA	82.01 dB, K=5 dB
Akoestisch vermogensniveau LWA	90.01 dB, K=5 dB
Totale trillingswaarden ah (triaxiale vectorsom) en onzekerheid K bepaald volgens EN 62841-2-3:	
a_h	Hoofdhendel: 3.883 m/s², K=1.5 m/s² Hulpgreep: 4.498 m/s², K=1.5 m/s²

VEILIGHEIDSINSTRUCTIES

1. Lees alle veiligheidsinstructies, waarschuwingen, illustraties en specificaties die bij dit elektrisch gereedschap worden geleverd. Het niet opvolgen van alle onderstaande instructies kan leiden tot elektrische schokken, brand en/of ernstig letsel.
2. De term “elektrisch gereedschap” in deze handleiding verwijst naar uw batterijgevoede (draadloze) elektrisch gereedschap.
3. Zorg ervoor dat er geen elektrische kabels, waterleidingen, gasleidingen enz. aanwezig zijn die gevaar kunnen opleveren als ze door het gebruik van het elektrisch gereedschap worden beschadigd.
4. Houd het elektrisch gereedschap vast bij het geïsoleerde greepoppervlak wanneer u een bewerking uitvoert waarbij de bevestigingsmiddelen in contact kunnen komen met verborgen bedrading.
5. Zorg er altijd voor dat u stevig staat. Zorg ervoor dat er niemand onder u staat wanneer u het elektrisch gereedschap op hoge plaatsen gebruikt.
6. Houd het elektrisch gereedschap te allen tijde stevig vast.
7. Draag geschikte gehoorbescherming.
8. Raak de bit of het werkstuk niet onmiddellijk na gebruik aan. Deze kunnen zeer heet zijn en uw huid verbranden.
9. Houd uw handen uit de buurt van draaiende onderdelen.
10. Gebruik de hulpgreep(en), indien bij het gereedschap geleverd.

VEILIGHEIDSINSTRUCTIES VOOR DE WERKPLEK

1. Houd de werkplek schoon en goed verlicht. Rommelige of donkere ruimtes kunnen ongelukken veroorzaken.
2. Gebruik geen elektrisch gereedschap in explosieve omgevingen, zoals in de aanwezigheid van brandbare vloeistoffen, gassen of stof. Elektrisch gereedschap veroorzaakt vonken die het stof of de dampen kunnen doen ontbranden.
3. Laat kinderen jonger dan 16 jaar geen elektrisch gereedschap gebruiken.
4. Houd kinderen en omstanders op afstand tijdens het gebruik van elektrisch gereedschap.

ELEKTRISCHE VEILIGHEIDSINSTRUCTIES

1. De pluggen van elektrisch gereedschap moeten overeenkomen met het stopcontact. Wijzig de pluggen op geen enkele wijze. Gebruik geen adapterstekkers met geaard elektrisch gereedschap.
2. Vermijd lichamelijk contact met geaarde oppervlakken, zoals leidingen, radiatoren, fornuizen en koelkasten.
3. Stel elektrisch gereedschap niet bloot aan regen of vochtige omstandigheden.
4. Ga zorgvuldig om met het snoer. Gebruik het snoer nooit om het elektrisch gereedschap te dragen, te trekken of uit het stopcontact te halen. Houd het snoer uit de buurt van hitte, olie, scherpe randen of bewegende onderdelen.
5. Gebruik bij het gebruik van het elektrische gereedschap buitenshuis een verlengsnoer dat geschikt is voor gebruik buitenshuis.
6. Als het gebruik van het elektrische gereedschap in een vochtige omgeving onvermijdelijk is, gebruik dan een stroomvoorziening met aardlekschakelaar (RCD).
7. Elektrisch gereedschap kan elektromagnetische velden (EMV) produceren die niet schadelijk zijn voor de gebruiker. Gebruikers van pacemakers en andere soortgelijke medische apparaten dienen echter contact op te nemen met de fabrikant van hun apparaat en/of arts voor advies voordat zij dit elektrische gereedschap gebruiken.

PERSOONLIJKE VEILIGHEIDSINSTRUCTIES

1. Blijf alert, let goed op wat u doet en gebruik uw gezond verstand bij het bedienen van het elektrisch gereedschap. Gebruik het elektrisch gereedschap niet wanneer u vermoeid bent of onder invloed bent van drugs, alcohol of medicijnen.
2. Gebruik persoonlijke beschermingsmiddelen. Draag altijd oogbescherming.
3. Voorkom onbedoeld starten. Zorg ervoor dat de schakelaar in de UIT-stand staat voordat u de stroombron en/of accu aansluit, het gereedschap oppakt of vervoert.
4. Verwijder alle instelsleutels of verstelbare steeksleutels voordat u het elektrisch gereedschap inschakelt.
5. Reik niet te ver. Zorg te allen tijde voor een goede voetsteun en balans.
6. Draag geschikte kleding. Draag geen losse kleding of sieraden. Houd uw haar en kleding uit de buurt van bewegende onderdelen.
7. Indien er voorzieningen voor stofafzuiging en -opvang aanwezig zijn, zorg er dan voor dat deze zijn aangesloten en correct worden gebruikt.
8. Laat u niet misleiden door de vertrouwdheid die u door veelvuldig gebruik van elektrisch gereedschap hebt opgedaan en negeer de veiligheidsvoorschriften voor elektrisch gereedschap niet.

GEBRUIK EN ONDERHOUD VAN ELEKTRISCH GEREEDSCHAP

1. Forceer het elektrische gereedschap niet. Gebruik het juiste elektrische gereedschap voor uw toepassing.
2. Gebruik het elektrische gereedschap niet als de schakelaar het niet in- en uitschakelt.
3. Houd handgrepen en grijpvlakken droog, schoon en vrij van olie en vet.
4. Koppel de stekker los van de stroombron en/of verwijder de accu, indien afneembaar, uit het elektrisch gereedschap voordat u aanpassingen uitvoert, accessoires verwisselt of elektrisch gereedschap opbergt.
5. Bewaar elektrisch gereedschap dat niet in gebruik is buiten het bereik van kinderen en laat personen die niet bekend zijn met het elektrisch gereedschap of deze instructies het elektrisch gereedschap niet bedienen.
6. Onderhoud elektrisch gereedschap en accessoires. Controleer op verkeerde uitlijning of vastlopen van bewegende onderdelen, breuk van onderdelen en elke andere toestand die de werking van het elektrische gereedschap kan beïnvloeden. Laat het elektrische gereedschap repareren voordat u het gebruikt als het beschadigd is.
7. Houd snijgereedschap scherp en schoon.
8. Gebruik het elektrische gereedschap, de Accessoires en de Bits in overeenstemming met deze instructies, rekening houdend met de werkomstandigheden en het uit te voeren werk.
9. Draag tijdens het gebruik van het gereedschap geen stoffen werkhandschoenen die verstrikt kunnen raken.

POWERHAND
TOOLS BY SERENCO

GEBRUIK EN ONDERHOUD VAN ACCUGEREEDSCHAP

1. Laad de batterij uitsluitend op met de door de fabrikant aanbevolen laader.
2. Gebruik elektrisch gereedschap uitsluitend met de daarvoor bestemde accu's.
3. Wanneer de accu niet in gebruik is, dient u deze uit de buurt te houden van andere metalen voorwerpen, zoals paperclips, munten, sleutels, spijkers, schroeven of andere kleine metalen voorwerpen, die een verbinding kunnen maken tussen de twee polen. Dit kan kortsluiting veroorzaken en brandwonden of brand veroorzaken.
4. Onder onjuiste omstandigheden kan er vloeistof uit de accu komen. Vermijd in dat geval contact. Als er toch contact ontstaat, spoel dan onmiddellijk met water. Als de vloeistof in de ogen komt, zoek dan medische hulp.
5. Gebruik geen gewijzigde of beschadigde batterijen of elektrisch gereedschap.
6. Stel een accu of elektrisch gereedschap niet bloot aan vuur of extreme temperaturen. Volg alle oplaadinstructies en laad de accu of het elektrisch gereedschap niet op buiten het temperatuurbereik dat in de instructies wordt aangegeven.
7. Volg alle oplaadinstructies en laad de accu of het gereedschap niet op buiten het temperatuurbereik dat in de instructies wordt aangegeven.

VEILIGHEIDSINSTRUCTIES VOOR DRAADLOZE HAAKSLEPERS VOOR SLIJPMACHINES

1. Dit elektrisch gereedschap is bedoeld om te functioneren als slijpmachine, schuurmachine, staalborstel, gatenboor of doorslijpmachine. Het niet opvolgen van alle onderstaande instructies kan leiden tot elektrische schokken, brand en/of ernstig letsel.
2. Werkzaamheden zoals polijsten mogen niet worden uitgevoerd met dit elektrisch gereedschap.
3. Pas dit elektrisch gereedschap niet aan om het te gebruiken op een manier die niet specifiek is ontworpen en gespecificeerd door de fabrikant van het gereedschap.
4. Gebruik geen Accessoires die niet specifiek zijn ontworpen en gespecificeerd door de fabrikant van het gereedschap. Het feit dat de accessoire op uw elektrisch gereedschap kan worden bevestigd, garandeert nog geen veilige werking.
5. Het nominale toerental van de accessoire moet ten minste gelijk zijn aan het maximale toerental dat op het elektrisch gereedschap is aangegeven. Accessoires die sneller draaien dan hun nominale toerental kunnen breken en uiteenspatten.
6. De buitendiameter en de dikte van uw accessoire moeten binnen de capaciteit van uw elektrisch gereedschap vallen. Accessoires met onjuiste afmetingen kunnen niet adequaat worden beveiligd of gecontroleerd.
7. De afmetingen van de accessoirebevestiging moeten passen bij de afmetingen van de bevestigingsmaterialen van het elektrisch gereedschap.
8. Gebruik geen beschadigde accessoires. Controleer voor elk gebruik de accessoires, zoals slijpschijven op spaanders en scheuren, steunschijven op scheuren, scheuren of overmatige slijtage, en staalborstels op losse of gebarsten draden.
9. Als het elektrische gereedschap of de accessoire is gevallen, controleer het dan op schade of installeer een onbeschadigd accessoire. Nadat u een accessoire hebt gecontroleerd en geïnstalleerd, moet u uzelf en omstanders uit de buurt van het draaiende accessoire houden en het elektrische gereedschap gedurende één minuut op maximale onbelaste snelheid laten draaien. Beschadigde accessoires zullen normaal gesproken tijdens deze testperiode uit elkaar vallen.
10. Draag persoonlijke beschermingsmiddelen. Gebruik, afhankelijk van de toepassing, een gelaatsscherm, veiligheidsbril of veiligheidsbril. De oogbescherming moet in staat zijn om rondvliegend vuil als gevolg van verschillende toepassingen tegen te houden. Het stofmasker of de ademhalingsmasker moet in staat zijn om deeltjes te filteren die door de specifieke toepassing worden gegenereerd. Langdurige blootstelling aan geluid met een hoge intensiteit kan gehoorverlies veroorzaken.
11. Gebruik het elektrische gereedschap niet terwijl u het aan uw zijde draagt.
12. Reinig regelmatig de ventilatieopeningen van het elektrische gereedschap. De ventilator van de motor zuigt het stof in de behuizing en overmatige ophoping van metaalpoeder kan elektrische gevaren veroorzaken.
13. Gebruik het elektrische gereedschap niet in de buurt van brandbare materialen. Vonken kunnen deze materialen doen ontbranden.
14. Gebruik geen Accessoires waarvoor vloeibare Koelvloeistoffen nodig zijn. Het gebruik van water of andere vloeibare Koelvloeistoffen kan leiden tot elektrocutie of een elektrische schok.

TERUGSLAG EN WAARSCHUWINGEN MET BETREKKING TOT TERUGSLAG

1. Terugslag is een plotselinge reactie op een bekneld of vastgelopen roterend wiel, steunschijf, borstel of ander accessoire. Beknelling of vastlopen veroorzaakt een snelle stilstand van het roterende accessoire, waardoor het ongecontroleerde elektrische gereedschap in de tegenovergestelde richting van de rotatie van het accessoire wordt geduwd op het punt waar het vastloopt. Als bijvoorbeeld een schuurschijf vastloopt of bekneld raakt door het werkstuk, kan de rand van de schijf die in het beknoppingspunt terechtkomt, in het oppervlak van het materiaal graven, waardoor de schijf omhoog komt of wegschiet. De schijf kan naar de gebruiker toe of van de gebruiker af springen, afhankelijk van de bewegingsrichting van de schijf op het moment van beknoping. Schuurschijven kunnen onder deze omstandigheden ook breken. Terugslag is het gevolg van verkeerd gebruik van elektrisch gereedschap en/of onjuiste bedieningsprocedures of -omstandigheden en kan worden voorkomen door de onderstaande voorzorgsmaatregelen te nemen.
2. Houd het elektrisch gereedschap met beide handen stevig vast en positioneer uw lichaam en armen zo dat u terugslagkrachten kunt weerstaan. Gebruik altijd de hulpgreep, indien aanwezig, voor maximale controle over terugslag of torsiereactie tijdens het opstarten. De gebruiker kan torsiereacties of terugslagkrachten beheersen als de juiste voorzorgsmaatregelen worden genomen.
3. Plaats uw hand nooit in de buurt van het draaiende hulpstuk. Het hulpstuk kan terugslaan over uw hand.
4. Plaats uw lichaam niet in het gebied waar het elektrische gereedschap zal bewegen als er terugslag optreedt. Terugslag zal het gereedschap in de tegenovergestelde richting van de beweging van het wiel op het punt van vastlopen voortstuwen.
5. Wees bijzonder voorzichtig bij het bewerken van hoeken, scherpe randen, enz. Voorkom dat het hulpstuk stuitert of vastloopt. Hoeken, scherpe randen of stuiteren hebben de neiging om het draaiende hulpstuk vast te laten lopen en controleverlies of terugslag te veroorzaken.
6. Bevestig geen zaagketting voor houtsnijwerk, gesegmenteerde diamantschijf met een randafstand van meer dan 10 mm of getand zaagblad. Dergelijke bladen veroorzaken vaak terugslag en controleverlies.

VEILIGHEIDSWAARSCHUWINGEN VOOR SLIJPEN EN ZAGEN

1. Gebruik uitsluitend slijpschijven die zijn gespecificeerd voor uw elektrisch gereedschap en de specifieke beschermkap die is ontworpen voor de geselecteerde slijpschijf.
2. Het slijpoppervlak van slijpschijven met een verzonken midden moet onder het vlak van de beschermkap worden gemonteerd. Een onjuist gemonteerde slijpschijf die boven het vlak van de beschermkap uitsteekt, kan niet adequaat worden beschermd.
3. De beschermkap moet stevig aan het elektrisch gereedschap worden bevestigd en zo worden geplaatst dat de veiligheid maximaal is, zodat zo min mogelijk van de slijpschijf zichtbaar is voor de gebruiker.
4. Wielen mogen alleen worden gebruikt voor de aangegeven toepassingen. Bijvoorbeeld: slijp niet met de zijkant van een doorslijpschijf. Abrasieve doorslijpschijven zijn bedoeld voor slijpen aan de rand. Zijdelingse krachten op deze wielen kunnen ervoor zorgen dat ze versplinteren.
5. Gebruik altijd onbeschadigde schijfflenzen die de juiste maat en vorm hebben voor de door u gekozen schijf. De juiste schijfflenzen ondersteunen de schijf, waardoor de kans op breuk van de schijf wordt verkleind.
6. Gebruik geen versleten wielen van grotere elektrische gereedschappen. Een wiel dat bedoeld is voor groter elektrisch gereedschap is niet geschikt voor de hogere snelheid van een kleiner gereedschap en kan barsten.
7. Gebruik bij het gebruik van wielen voor twee doeleinden altijd de juiste beschermkap voor de uit te voeren toepassing. Als u niet de juiste beschermkap gebruikt, biedt deze mogelijk niet het gewenste beschermingsniveau, wat kan leiden tot ernstig letsel.
8. Blokkeer de doorslijpschijf niet en oefen geen overmatige druk uit. Probeer geen overmatige snijdiepte te bereiken. Overbelasting van de schijf verhoogt de belasting en de kans op verdraaien of vastlopen van de schijf tijdens

POWERHAND
TOOLS BY SERENCO

het snijden en de kans op terugslag of breuk van de schijf.
9. Wanneer de schijf vastloopt of wanneer u om welke reden dan ook het snijden onderbreekt, schakel dan het elektrische gereedschap uit en houd het stil totdat de schijf volledig tot stilstand is gekomen. Probeer nooit de doorslijpschijf uit de snede te verwijderen terwijl de schijf nog in beweging is, omdat dit terugslag kan veroorzaken. Onderzoek de oorzaak van het vastlopen van de schijf en neem corrigerende maatregelen om deze te verhelpen.
10. Herstart het snijden in het werkstuk niet. Laat de schijf op volle snelheid komen en hervat het snijden voorzichtig. De schijf kan vastlopen, omhoog komen of terugslaan als het elektrisch gereedschap in het werkstuk wordt herstart.
11. Ondersteun panelen of andere grote werkstukken om het risico op vastlopen en terugslag van het wiel te minimaliseren. Grote werkstukken hebben de neiging om door te buigen onder hun eigen gewicht. Ondersteuningen moeten onder het werkstuk worden geplaatst, dicht bij de zaaglijn en dicht bij de rand van het werkstuk aan beide zijden van het wiel.
12. Wees extra voorzichtig bij het maken van een “pocket cut” in bestaande muren of andere blinde gebieden. Het uitstekende wiel kan gas- of waterleidingen, elektrische bedrading of voorwerpen doorsnijden die terugslag kunnen veroorzaken.
13. Probeer geen gebogen zaagsneden te maken. Overbelasting van het wiel verhoogt de belasting en de kans op verdraaien of vastlopen van het wiel in de zaagsnede en de kans op terugslag of breuk van het wiel, wat tot ernstig letsel kan leiden.
14. Gebonden zaag- en slijpschijven hebben een houdbaarheidsdatum, waarna de schijven niet meer mogen worden gebruikt.

SERVICE

1. Laat uw elektrisch gereedschap onderhouden door een gekwalificeerde reparateur die uitsluitend identieke vervangingsonderdelen gebruikt. Dit garandeert dat de veiligheid van het elektrisch gereedschap gewaarborgd blijft.
2. Voer nooit onderhoud uit aan beschadigde batterijen. Onderhoud aan batterijen mag alleen worden uitgevoerd door de fabrikant of erkende serviceproviders.
3. Volg de instructies voor het smeren en vervangen van accessoires.
4. Breng geen wijzigingen aan en probeer het apparaat of de batterijen niet te repareren, tenzij dit wordt aangegeven in de gebruiks- en onderhoudsinstructies.

SYMBOLEN

	Waarschuwingssymbolen met informatie over schade en letselpreventie
	Gelijkstroom/gelijkspanning
	Houd het elektrische gereedschap stevig met beide handen vast
	De beschermkap mag niet worden gebruikt voor het zagen.
	Bescherm de accu tegen water en vocht.
	Bescherm de accu tegen hitte en langdurige blootstelling aan intens zonlicht.
	Bescherm de accu tegen vuur.
	Draag een veiligheidsbril.

MONTAGE

1. LET OP: Zorg er altijd voor dat het gereedschap is uitgeschakeld en dat de accu is verwijderd voordat u werkzaamheden aan het gereedschap uitvoert.

A. De extra handgreep installeren

1. OPMERKING: Om veiligheidsredenen dient de extra handgreep te worden gemonteerd wanneer u het gereedschap gebruikt.
2. Schroef de extra handgreep (3) in een van de bevestigingspunten op de gereedschapskop.
3. Zorg ervoor dat de handgreep stevig is bevestigd.

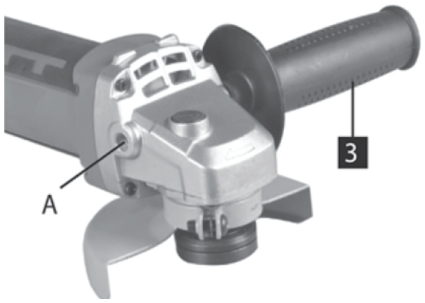

B. Het slijpbeschermkap afstellen

1. Draai de schroef op de beschermkap los met een geschikte Schroevendraaier. Draai deze niet volledig los.
2. Stel de beschermkap zo af dat deze u beschermt tegen rondvliegende vonken.
3. Draai de schroef vast.

C. De slijpschijf installeren/verwijderen

- Om de slijpschijf te installeren:
1. Zorg ervoor dat de beschermkap goed vastzit.
2. Plaats de binnenflens op de spil. Zorg ervoor dat deze uitgelijnd is met de vlakke kanten.
3. Controleer het nominale toerental op de slijpschijf. Gebruik geen schijf met een nominaal toerental dat hoger is dan het toerental dat op het label van het gereedschap staat aangegeven.
4. Plaats de schijf op de spil over de binnenflens.
5. Druk op de spilvergrendelingsknop om te voorkomen dat de spil beweegt.
6. Houd de vergrendelknop ingedrukt en draai de schroefdraadflens vast met de steeksleutel.

- Om de slijpschijf te verwijderen:
1. Druk op de spindelvergrendelknop.
2. Draai de spindelmoer los door deze met de steeksleutel tegen de klok in te draaien.
3. Verwijder de schroefdraadflens.
4. Verwijder de slijpschijf van de spindel.

WERKING

A. Het gereedschap inschakelen

1. Om de slijpmachine in te schakelen, houdt u de achterkant van de schakelaar vast en duwt u deze helemaal naar voren.
2. Druk vervolgens op de schakelaar.

B. Slijpen

1. Houd de slijpmachine stevig vast met beide handen, zodat u te allen tijde volledige controle heeft. Het startkoppel veroorzaakt een plotselinge schok.
2. Breng de slijpschijf na het starten van het gereedschap in contact met het werkstuk.
3. Opmerking: Schakel de schakelaar niet in of uit terwijl de slijpmachine in contact is met het werkstuk. Dit verkort de levensduur van de schakelaar en kan schade aan het werkstuk veroorzaken.
4. Houd de slijpmachine in een hoek van 10º tot 15º graden voor een gemakkelijke hantering en soepel slijpen.
5. Breng de slijpschijven met een lichte, gelijkmatige druk op het werkoppervlak aan voor een maximale slijpefficiëntie. Het is nooit nodig om het gereedschap te forceren. Het gewicht van het gereedschap zorgt voor voldoende druk.
6. De slijpschijven verwijderen minder metaal op vlakke of gebogen oppervlakken. Oefen geen overmatige druk uit op de slijpschijf. Overmatige of plotselinge druk overbelast de motor, vertraagt het slijpen, belast de schijf op gevaarlijke wijze en kan breuk veroorzaken.
7. Opmerking: het voortdurende gebruik van een versleten schijf kan leiden tot het exploderen van de schijf en ernstig letsel.

C. Snijden

1. WAARSCHUWING: Gebruik altijd de gesloten beschermkap voor het snijden van metaal.
2. Druk tijdens het snijden niet op het gereedschap, draai het niet en keer het niet om.
3. Breng de slijpschijf onder een hoek van 90º op het werkstuk aan.
4. Werk met een gematigde, op het te bewerken materiaal afgestemde voeding.
5. Stop de schijf niet met zijdelingse druk.
6. Rem de schijven niet af met zijdelingse druk.
7. De richting waarin het slijpen plaatsvindt, is van belang.
8. De machine moet altijd in tegengestelde richting van de draairichting van de slijpschijf worden bewogen. Beweeg de machine nooit in de andere richting. Er bestaat gevaar dat deze uit de ongecontroleerde snijzone wordt geduwd.
9. WAARSCHUWING: Verwijder altijd de batterij uit de machine voordat u werkzaamheden aan de haakse slijper uitvoert.

POWERHAND
TOOLS BY SERENCO

D. Reiniging

1. Houd alle veiligheidsvoorzieningen, ventilatieopeningen en de motorbehuizing zoveel mogelijk vrij van vuil en stof.
2. Veeg het apparaat af met een schone doek of blaas het schoon met perslucht op lage druk.
3. Wij raden u aan het apparaat na elk gebruik onmiddellijk schoon te maken.
4. Reinig het apparaat regelmatig met een vochtige doek en zachte zeep. Gebruik geen schoonmaakmiddelen of oplosmiddelen; deze kunnen de kunststof onderdelen van het apparaat aantasten. Zorg ervoor dat er geen water in het apparaat kan binnendringen.

ONDERHOUD

1. WAARSCHUWING: Zorg er altijd voor dat het gereedschap is uitgeschakeld en dat de accu is verwijderd voordat u inspectie- of onderhoudswerkzaamheden uitvoert.
2. OPMERKING: Gebruik nooit benzine, thinner, alcohol of soortgelijke middelen op het gereedschap. Dit kan leiden tot verkleuring, vervorming of scheuren.
3. Gebruik uitsluitend originele vervangingsonderdelen, accessoires en hulpstukken van de fabrikant. Het niet naleven van deze instructie kan leiden tot letsel, slechte prestaties en het vervallen van uw garantie.

TRANSPORT

1. De aanbevolen lithium-ion-batterijen vallen onder de wetgeving inzake het vervoer van gevaarlijke goederen. De gebruiker kan de batterijen zonder verdere vereisten over de weg vervoeren.
2. Bij verzending door derden (bijvoorbeeld per luchtvervoer of door een expeditiebedrijf) moeten speciale vereisten met betrekking tot verpakking en etikettering in acht worden genomen. Voor de voorbereiding van het te verzenden artikel is het raadzaam om een deskundige op het gebied van gevaarlijke stoffen te raadplegen.
3. Verzend batterijpakketten alleen als de behuizing onbeschadigd is. Plak open contacten af met tape of masker ze af en verpak de batterij zodanig dat deze niet kan verschuiven in de verpakking. Houd ook rekening met de mogelijkheid van meer gedetailleerde nationale voorschriften.

VERWIJDERING

1. Het product, de Accessoires en de verpakking dienen gesorteerd te worden voor milieuvriendelijke recycling.
2. Gelieve producten niet bij het huishoudelijk afval te deponeren.
3. Volgens Richtlijn 2012/19/EU betreffende afgedankte elektrische en elektronische apparatuur en de omzetting daarvan in nationale wetgeving, moeten elektrisch gereedschap dat niet meer bruikbaar is en, volgens Richtlijn 2006/66/EG, defecte of lege batterijen apart worden ingezameld en op een milieuvriendelijke manier worden afgevoerd.
4. Bij onjuiste verwijdering kan afgedankte elektrische en elektronische apparatuur schadelijke gevolgen hebben voor het milieu en de menselijke gezondheid, vanwege de mogelijke aanwezigheid van gevaarlijke stoffen.

EN DE NL FR
ES SV IT

POWERHAND
TOOLS BY SERENCO

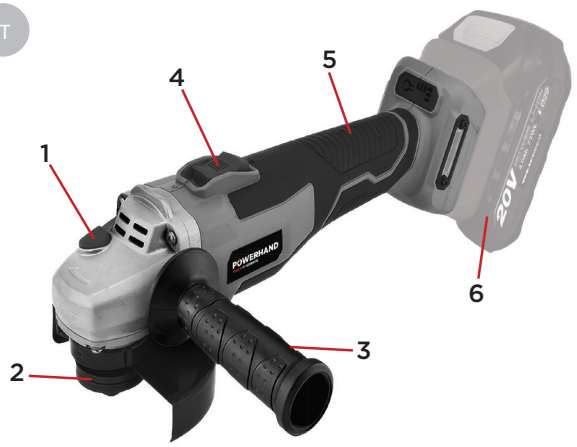

1. Verrouillage de la broche	4. Interrupteur
2. Protection de sécurité réglable	5. Poignée principale
3. Poignée auxiliaire	6. Batterie (non incluse)

Tension	20 V DC
Type de moteur	Sans balais
Vitesse à vide	3500/6500/9200 tr/min
Diamètre maximal du disque	125 mm
Filetage de la broche	M14
Valeur d'émission sonore et valeur de vibration	
Valeur de mesure sonore déterminée conformément à la norme EN 62841-2-3	
Niveau de pression acoustique LPA	82.01 dB, K=5 dB
Niveau de puissance acoustique LWA	90.01 dB, K=5 dB
Valeurs totales des vibrations ah (somme vectorielle triaxiale) et incertitude K déterminées conformément à la norme EN 62841-2-3 :	
a_h	Poignée principale: 3.883 m/s², K=1.5 m/s² Poignée auxiliaire: 4.498 m/s², K=1.5 m/s²

INSTRUCTIONS DE SÉCURITÉ

1. Veuillez lire attentivement toutes les consignes de sécurité, les avertissements, les illustrations et les spécifications fournis avec cet outil électrique. Le non-respect de toutes les consignes ci-dessous peut entraîner des chocs électriques, un incendie et/ou des blessures graves.
2. Le terme « outil électrique » dans ce manuel fait référence à votre outil électrique alimenté par batterie (sans fil).
3. Assurez-vous qu'il n'y a pas de câbles électriques, de conduites d'eau, de conduites de gaz, etc. qui pourraient présenter un danger s'ils étaient endommagés par l'utilisation de l'outil électrique.
4. Tenez l'outil électrique par la surface de préhension isolée lorsque vous effectuez une opération dans laquelle les fixations peuvent entrer en contact avec des câbles cachés.
5. Veillez à toujours avoir une position stable. Assurez-vous que personne ne se trouve sous vous lorsque vous utilisez l'outil électrique en hauteur.
6. Tenez fermement l'outil électrique à tout moment.
7. Portez une protection auditive appropriée.
8. Ne touchez pas l'embout ou la pièce immédiatement après utilisation. Ils peuvent être très chauds et brûler votre peau.
9. Éloignez vos mains des pièces en rotation.
10. Utilisez la ou les poignées auxiliaires fournies avec l'outil.

INSTRUCTIONS DE SÉCURITÉ POUR LE LIEU DE TRAVAIL

1. Maintenez le lieu de travail propre et bien éclairé. Les espaces encombrés ou sombres peuvent entraîner des accidents.
2. N'utilisez pas d'outils électriques dans des environnements explosifs, tels que ceux contenant des liquides, des gaz ou des poussières inflammables. Les outils électriques produisent des étincelles qui peuvent enflammer la poussière ou les vapeurs.
3. Ne laissez pas les enfants de moins de 16 ans utiliser des outils électriques.
4. Gardez les enfants et les personnes non concernées à distance lorsque vous utilisez des outils électriques.

INSTRUCTIONS DE SÉCURITÉ ÉLECTRIQUE

1. Les fiches des outils électriques doivent correspondre à la prise. Ne modifiez en aucun cas les fiches. N'utilisez pas d'adaptateurs avec des outils électriques mis à la terre.
2. Évitez tout contact physique avec des surfaces mises à la terre, telles que les tuyaux, les radiateurs, les cuisinières et les réfrigérateurs.
3. N'exposez pas les outils électriques à la pluie ou à l'humidité.
4. Manipulez le cordon avec précaution. N'utilisez jamais le cordon pour transporter, tirer ou débrancher l'outil électrique. Tenez le cordon à l'écart de la chaleur, de l'huile, des arêtes vives ou des pièces mobiles.
5. Lorsque vous utilisez l'outil électrique à l'extérieur, utilisez une rallonge adaptée à une utilisation en extérieur.
6. Si l'utilisation de l'outil électrique dans un environnement humide est inévitable, veuillez utiliser une alimentation électrique avec disjoncteur différentiel (RCD).
7. Les outils électriques peuvent produire des champs électromagnétiques (CEM) qui ne sont pas nocifs pour l'utilisateur. Toutefois, les utilisateurs de stimulateurs cardiaques et d'autres appareils médicaux similaires doivent contacter le fabricant de leur appareil et/ou leur médecin pour obtenir des conseils avant d'utiliser cet outil électrique.

INSTRUCTIONS DE SÉCURITÉ PERSONNELLES

1. Restez vigilant, soyez attentif à ce que vous faites et utilisez votre bon sens lorsque vous utilisez l'outil électrique. N'utilisez pas l'outil électrique si vous êtes fatigué ou sous l'influence de drogues, d'alcool ou de médicaments.
2. Utilisez des équipements de protection individuelle. Portez toujours des lunettes de protection.
3. Évitez tout démarrage accidentel. Assurez-vous que l'interrupteur est en position OFF avant de brancher la source d'alimentation et/ou la batterie, de prendre l'outil ou de le transporter.
4. Retirez toutes les clés de réglage ou les clés à fourche avant de mettre l'outil électrique en marche.
5. Ne vous penchez pas trop loin. Veillez à toujours avoir un bon appui et un bon équilibre.
6. Portez des vêtements appropriés. Ne portez pas de vêtements amples ni de bijoux. Gardez vos cheveux et vos vêtements à l'écart des pièces mobiles.
7. Si des dispositifs d'aspiration et de collecte de poussière sont disponibles, assurez-vous qu'ils sont connectés et utilisés correctement.
8. Ne vous laissez pas tromper par la familiarité acquise par l'utilisation fréquente d'outils électriques et ne négligez pas les consignes de sécurité relatives aux outils électriques.

UTILISATION ET ENTRETIEN DES OUTILS ÉLECTRIQUES

1. Veuillez ne pas forcer l'outil électrique. Utilisez l'outil électrique adapté à votre application.
2. Veuillez ne pas utiliser l'outil électrique si l'interrupteur ne s'enclenche pas et ne se désenclenche pas.
3. Veuillez maintenir les poignées et les surfaces de préhension sèches, propres et exemptes d'huile et de graisse.
4. Débranchez l'appareil de la source d'alimentation et/ou retirez la batterie, si elle est amovible, avant d'effectuer des réglages, de changer d'accessoires ou de ranger l'appareil électrique.
5. Conservez les appareils électriques qui ne sont pas utilisés hors de portée des enfants et ne laissez pas des personnes qui ne sont pas familiarisées avec l'appareil électrique ou ces instructions l'utiliser.
6. Entretenez l'outil électrique et ses accessoires. Vérifiez l'alignement des pièces mobiles, l'absence de blocage, la rupture des pièces et toute autre condition susceptible d'affecter le fonctionnement de l'outil électrique. Faites réparer l'outil électrique avant de l'utiliser s'il est endommagé.
7. Maintenez les outils de coupe affûtés et propres.
8. Utilisez l'outil électrique, les accessoires et les embouts conformément aux présentes instructions, en tenant compte des conditions de travail et du travail à effectuer.
9. Lors de l'utilisation de l'outil, ne portez pas de gants de travail en tissu qui pourraient se coincer.

POWERHAND
TOOLS BY SERENCO

UTILISATION ET ENTRETIEN DES OUTILS À BATTERIE

1. Rechargez la batterie uniquement avec le chargeur recommandé par le fabricant.
2. Utilisez les outils électriques uniquement avec les batteries prévues à cet effet.
3. Lorsque la batterie n'est pas utilisée, veuillez la tenir à l'écart d'autres objets métalliques, tels que des trombones, des pièces de monnaie, des clés, des clous, des vis ou d'autres petits objets métalliques, qui pourraient établir une connexion entre les deux pôles. Cela pourrait provoquer un court-circuit et causer des brûlures ou un incendie.
4. Dans des conditions inappropriées, du liquide peut s'échapper de la batterie. Dans ce cas, évitez tout contact. Si le contact se produit, rincez immédiatement à l'eau. Si le liquide entre en contact avec les yeux, consultez un médecin.
5. N'utilisez pas de batteries ou d'outils électriques modifiés ou endommagés.
6. N'exposez pas une batterie ou un outil électrique au feu ou à des températures extrêmes. Veuillez suivre toutes les instructions de charge et ne chargez pas la batterie ou l'outil électrique en dehors de la plage de température indiquée dans les instructions.
7. Veuillez suivre toutes les instructions de charge et ne chargez pas la batterie ou l'outil en dehors de la plage de température indiquée dans les instructions.

INSTRUCTIONS DE SÉCURITÉ POUR LA MEULEUSE ANGULAIRE SANS FIL

1. Cet outil électrique est conçu pour fonctionner comme une meuleuse, une ponceuse, une brosse métallique, une découpeuse ou un outil de tronçonnage. Le non-respect de toutes les instructions ci-dessous peut entraîner un choc électrique, un incendie et/ou des blessures graves.
2. Les opérations telles que le polissage ne doivent pas être effectuées avec cet outil électrique.
3. Ne modifiez pas cet outil électrique pour qu'il fonctionne d'une manière qui n'est pas spécifiquement conçue et spécifiée par le fabricant de l'outil.
4. N'utilisez pas d'accessoires qui ne sont pas spécifiquement conçus et spécifiés par le fabricant de l'outil. Le simple fait qu'un accessoire puisse être fixé à votre outil électrique ne garantit pas son fonctionnement en toute sécurité.
5. La vitesse nominale de l'accessoire doit être au moins égale à la vitesse maximale indiquée sur l'outil électrique. Les accessoires fonctionnant à une vitesse supérieure à leur vitesse nominale peuvent se briser et être projetés.
6. Le diamètre extérieur et l'épaisseur de votre accessoire doivent être compris dans la capacité nominale de votre outil électrique. Les accessoires de taille incorrecte ne peuvent pas être protégés ou contrôlés de manière adéquate.
7. Les dimensions du support de l'accessoire doivent correspondre aux dimensions du matériel de montage de l'outil électrique.
8. N'utilisez pas d'accessoire endommagé. Avant chaque utilisation, inspectez l'accessoire, par exemple les meules abrasives pour détecter les éclats et les fissures, le plateau d'appui pour détecter les fissures, les déchirures ou l'usure excessive, la brosse métallique pour détecter les fils lâches ou fissurés.
9. Si l'outil électrique ou l'accessoire tombe, vérifiez qu'il n'est pas endommagé ou installez un accessoire en bon état. Après avoir inspecté et installé un accessoire, éloignez-vous, ainsi que les personnes présentes, du plan de rotation de l'accessoire et faites fonctionner l'outil électrique à sa vitesse maximale à vide pendant une minute. Les accessoires endommagés se brisent généralement pendant cette période d'essai.
10. Portez un équipement de protection individuelle. Selon l'application, utilisez un écran facial, des lunettes de sécurité ou des lunettes de protection. La protection oculaire doit être capable d'arrêter les débris projetés générés par diverses applications. Le masque anti-poussière ou le respirateur doit être capable de filtrer les particules générées par l'application particulière. Une exposition prolongée à un bruit de forte intensité peut entraîner une perte auditive.
11. Ne faites pas fonctionner l'outil électrique en le portant à vos côtés.
12. Nettoyez régulièrement les évents d'aération de l'outil électrique. Le ventilateur du moteur aspire la poussière à l'intérieur du boîtier et une accumulation excessive de poudre métallique peut entraîner des risques électriques.
13. N'utilisez pas l'outil électrique à proximité de matériaux inflammables. Les étincelles pourraient enflammer ces matériaux.
14. N'utilisez pas d'accessoires nécessitant des liquides de refroidissement. L'utilisation d'eau ou d'autres liquides de refroidissement peut entraîner une électrocution ou un choc électrique.

AVERTISSEMENTS CONCERNANT LES RETOURS SUR COMMISSION ET LES PRATIQUES ASSOCIÉES

1. Le rebond est une réaction soudaine à un pincement ou un accrochage de la meule, du plateau, de la brosse ou de tout autre accessoire en rotation. Le pincement ou l'accrochage provoque un blocage rapide de l'accessoire en rotation, ce qui entraîne à son tour un mouvement incontrôlé de l'outil électrique dans la direction opposée à la rotation de l'accessoire au point de blocage. Par exemple, si une meule abrasive est accrochée ou coincée par la pièce à usiner, le bord de la meule qui pénètre dans le point de coincement peut s'enfoncer dans la surface du matériau, provoquant la sortie ou le rebond de la meule. La meule peut soit rebondir vers l'opérateur, soit s'éloigner de lui, selon la direction du mouvement de la meule au point de coincement. Les meules abrasives peuvent également se briser dans ces conditions. Le rebond est le résultat d'une mauvaise utilisation de l'outil électrique et/ou de procédures ou conditions d'utilisation incorrectes. Il peut être évité en prenant les précautions appropriées indiquées ci-dessous.
2. Tenez fermement l'outil électrique à deux mains et positionnez votre corps et vos bras de manière à pouvoir résister aux forces de rebond. Utilisez toujours la poignée auxiliaire, si elle est fournie, pour un contrôle maximal du rebond ou de la réaction de couple lors du démarrage. L'opérateur peut contrôler les réactions de couple ou les forces de rebond s'il prend les précautions appropriées.
3. Ne placez jamais votre main à proximité de l'accessoire en rotation. L'accessoire pourrait rebondir sur votre main.
4. Ne vous placez pas dans la zone où l'outil électrique se déplacera en cas de rebond. Le rebond propulsera l'outil dans la direction opposée au mouvement de la roue au point d'accrochage.
5. Soyez particulièrement vigilant lorsque vous travaillez dans les angles, sur les arêtes vives, etc. Évitez les rebonds et les accrochages de l'accessoire. Les angles, les arêtes vives ou les rebonds ont tendance à accrocher l'accessoire en rotation et à provoquer une perte de contrôle ou un rebond.
6. Ne fixez pas de lame de scie à chaîne pour sculpture sur bois, de meule diamantée segmentée avec un écart périphérique supérieur à 10 mm ou de lame de scie dentée. Ces lames provoquent des rebonds fréquents et une perte de contrôle.

AVERTISSEMENTS DE SÉCURITÉ CONCERNANT LE MEULAGE ET LA COUPE

1. Veuillez utiliser uniquement les types de roues spécifiés pour votre outil électrique et le capot de protection conçu pour la roue sélectionnée.
2. La surface de meulage des roues à centre déprimé doit être montée sous le plan du rebord du capot de protection. Une roue mal montée qui dépasse du plan du rebord du capot de protection ne peut pas être protégée de manière adéquate.
3. Le capot de protection doit être solidement fixé à l'outil électrique et positionné de manière à offrir une sécurité maximale, afin que la partie de la roue exposée à l'opérateur soit la plus petite possible.
4. Les roues doivent être utilisées uniquement pour les applications spécifiées. Par exemple : ne meulez pas avec le côté de la roue à tronçonner. Les roues à tronçonner abrasives sont destinées au meulage périphérique, les forces latérales exercées sur ces roues peuvent les faire éclater.
5. Utilisez toujours des flasques de roue en bon état, de taille et de forme adaptées à la roue sélectionnée. Des flasques de roue appropriés soutiennent la roue, réduisant ainsi le risque de rupture.
6. N'utilisez pas de roues usées provenant d'outils électriques plus puissants. Une roue destinée à un outil électrique plus puissant n'est pas adaptée à la vitesse plus élevée d'un outil plus petit et peut éclater.
7. Lorsque vous utilisez des roues à double usage, utilisez toujours le capot de protection adapté à l'application effectuée. Le non-respect de cette consigne peut entraîner un niveau de protection insuffisant, ce qui pourrait causer des blessures graves.
8. Ne « bloquez » pas le disque à tronçonner et n'exercez pas de pression excessive. N'essayez pas d'effectuer une coupe trop pro-

POWERHAND
TOOLS BY SERENCO

fonde. Une sollicitation excessive du disque augmente la charge et le risque de torsion ou de blocage du disque pendant la coupe, ainsi que le risque de rebond ou de rupture du disque.

9. Lorsque le disque se bloque ou lorsque vous interrompez une coupe pour une raison quelconque, éteignez l'outil électrique et maintenez-le immobile jusqu'à ce que le disque s'arrête complètement. N'essayez jamais de retirer le disque à tronçonner de la coupe pendant que le disque est en mouvement, sinon un rebond pourrait se produire. Recherchez et prenez les mesures correctives nécessaires pour éliminer la cause du blocage du disque.
10. Ne recommencez pas l'opération de coupe dans la pièce. Laissez le disque atteindre sa vitesse maximale et recommencez la coupe avec précaution. Le disque peut se bloquer, remonter ou rebondir si l'outil électrique est redémarré dans la pièce.
11. Soutenez les panneaux ou toute pièce de grande taille afin de minimiser le risque de coincement et de rebond de la meule. Les pièces de grande taille ont tendance à s'affaisser sous leur propre poids. Les supports doivent être placés sous la pièce, près de la ligne de coupe et près du bord de la pièce, des deux côtés de la meule.
12. Soyez particulièrement vigilant lorsque vous effectuez une « coupe en poche » dans des murs existants ou d'autres zones aveugles. La meule saillante peut couper des tuyaux de gaz ou d'eau, des câbles électriques ou des objets susceptibles de provoquer un rebond.
13. N'essayez pas d'effectuer des coupes courbes. Une sollicitation excessive de la meule augmente la charge et le risque de torsion ou de blocage de la meule dans la coupe, ainsi que le risque de rebond ou de rupture de la meule, ce qui peut entraîner des blessures graves.
14. Les disques de coupe et de meulage liés ont une date d'expiration, après laquelle ils ne doivent plus être utilisés.

SERVICE

1. Faites entretenir votre outil électrique par un réparateur qualifié utilisant uniquement des pièces de rechange identiques. Cela garantira le maintien de la sécurité de l'outil électrique.
2. N'effectuez jamais l'entretien de batteries endommagées. L'entretien des batteries ne doit être effectué que par le fabricant ou des prestataires de services agréés.
3. Veuillez suivre les instructions pour la lubrification et le remplacement des accessoires.
4. Ne modifiez pas et ne tentez pas de réparer l'appareil ou la batterie, sauf dans les cas indiqués dans les instructions d'utilisation et d'entretien.

SYMBOLES

⚠	Symboles d'avertissement avec informations sur la prévention des dommages et des blessures
⎓	Courant continu/tension
	Tenez fermement l'outil électrique à deux mains
	Le capot de protection ne doit pas être utilisé pour couper
	Protégez la batterie contre l'eau et l'humidité
MAX 50°C	Protégez la batterie contre la chaleur et l'exposition continue à la lumière intense du soleil
	Protégez la batterie contre le feu
	Portez des lunettes de sécurité

MONTAGE

1. ATTENTION : Veuillez toujours vous assurer que l'outil est éteint et que la batterie est retirée avant d'effectuer toute intervention sur l'outil.

A. Installation de la poignée auxiliaire

1. REMARQUE : Pour des raisons de sécurité, la poignée auxiliaire doit être montée lorsque vous utilisez l'outil.
2. Vissez la poignée auxiliaire (3) dans l'un des points de fixation situés sur la tête de l'outil.
3. Veuillez vous assurer que la poignée est solidement fixée.

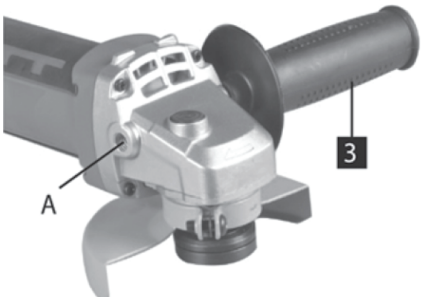

B. Réglage du dispositif de protection de la meule

1. Desserrez la vis du capot à l'aide d'un tournevis approprié. Veuillez ne pas la dévisser complètement.
2. Ajustez le capot de manière à vous protéger des projections d'étincelles.
3. Resserrez la vis.

C. Installation/retrait du disque abrasif

- Pour installer le disque abrasif :

1. Veuillez vous assurer que le capot de protection est correctement positionné.
2. Placez la bride intérieure sur la broche. Veuillez vous assurer qu'elle est bien alignée sur les méplats.
3. Vérifiez la vitesse nominale du disque abrasif. N'utilisez pas de disque dont la vitesse nominale est supérieure à celle indiquée sur l'étiquette de l'outil.
4. Placez le disque sur la broche au-dessus de la bride intérieure.
5. Appuyez sur le bouton de verrouillage de la broche pour empêcher tout mouvement de celle-ci.
6. Maintenez le bouton de verrouillage enfoncé et serrez la bride extérieure filetée en tournant la clé à écrou de blocage.

- Pour retirer le disque abrasif :

7. Appuyez sur le bouton de verrouillage de la broche.
8. Desserrez l'écrou de blocage de la broche en tournant l'écrou dans le sens inverse des aiguilles d'une montre à l'aide de la clé à fourche.
9. Retirez la bride extérieure filetée.
10. Retirez le disque abrasif de la broche.

FONCTIONNEMENT

A. Mise en marche de l'outil

1. Pour mettre en marche la meuleuse, veuillez maintenir l'arrière de l'interrupteur et pousser vers l'avant jusqu'à la fin.
2. Appuyez sur l'interrupteur.

B. Meulage

1. Tenez fermement la meuleuse à deux mains afin d'avoir un contrôle total à tout moment. Le couple de démarrage provoque une secousse soudaine.
2. Après avoir démarré l'outil, appliquez la meule sur la pièce à usiner.
3. Remarque : n'activez ou ne désactivez pas l'interrupteur lorsque la meuleuse est en contact avec la pièce à usiner. Cela réduirait la durée de vie de l'interrupteur et pourrait endommager la pièce à usiner.
4. Inclinez la meuleuse à un angle de 10° à 15° pour faciliter la manipulation et obtenir un meulage régulier.
5. Appliquez les disques de meulage sur la surface de travail en exerçant une pression légère et régulière pour obtenir une efficacité de meulage maximale. Il n'est jamais nécessaire de forcer sur l'outil. Le poids de l'outil exerce une pression adéquate.
6. Les disques de meulage enlèvent le métal de manière plus modérée sur les surfaces planes ou profilées. Veuillez ne pas exercer de pression excessive sur le disque de meulage. Une pression excessive ou soudaine surchargera le moteur, ralentira l'action de meulage, exercera une contrainte dangereuse sur le disque et provoquera sa rupture.
7. Remarque : l'utilisation continue d'un disque usé peut entraîner l'explosion du disque et des blessures graves.

C. Découpe

1. AVERTISSEMENT : Veuillez toujours utiliser la protection fermée pour les opérations de coupe sur métal.
2. Pendant la coupe, veuillez ne pas appuyer sur l'outil, ne pas le tordre et ne pas le tourner.
3. Veuillez aborder la pièce à usiner avec la meule à un angle de 90°.
4. Veuillez travailler avec modération, en adaptant l'avance au matériau à usiner.
5. Veuillez ne pas arrêter la meule avec une pression latérale.
6. Veuillez ne pas freiner les disques avec une pression latérale.
7. La direction dans laquelle la coupe abrasive est effectuée est importante.
8. La machine doit toujours être déplacée dans le sens opposé au sens de rotation de la meule de coupe. Ne déplacez jamais la machine dans l'autre sens. Il existe un risque

qu'elle soit poussée hors de la zone de coupe de manière incontrôlée.
9. AVERTISSEMENT : Retirez toujours la batterie de la machine avant d'effectuer tout travail sur la meuleuse d'angle.

D. Nettoyage

1. Veillez à ce que tous les dispositifs de sécurité, les évents d'aération et le boîtier du moteur soient exempts de saleté et de poussière dans la mesure du possible.
2. Essuyez l'appareil avec un chiffon propre ou soufflez dessus avec de l'air comprimé à basse pression.
3. Nous vous recommandons de nettoyer l'appareil immédiatement après chaque utilisation.
4. Nettoyez régulièrement l'appareil avec un chiffon humide et du savon doux. N'utilisez pas de produits nettoyants ou de solvants, car ceux-ci pourraient endommager les pièces en plastique de l'appareil. Veillez à ce qu'aucune eau ne puisse s'infiltrer dans l'appareil.

ENTRETIEN

1. ATTENTION : Veuillez toujours vous assurer que l'outil est éteint et que la batterie est retirée avant de procéder à une inspection ou à un entretien.
2. AVIS : Veuillez ne jamais utiliser d'essence, de benzine, de diluant, d'alcool ou tout autre produit similaire sur l'outil. Cela pourrait entraîner une décoloration, une déformation ou des fissures.
3. Veuillez utiliser uniquement les pièces de rechange, Accessoires et fixations d'origine du fabricant. Le non-respect de cette consigne peut entraîner des blessures, nuire aux performances et annuler votre garantie.

TRANSPORT

1. Les batteries lithium-ion recommandées sont soumises à la législation relative au transport des marchandises dangereuses. L'utilisateur peut transporter les batteries par voie routière sans autres exigences.
2. En cas d'expédition par des tiers (par exemple, par transport aérien ou par une agence de transit), des exigences particulières en matière d'emballage et d'étiquetage doivent être respectées. Pour la préparation de l'article à expédier, il est nécessaire de consulter un expert en matières dangereuses.
3. N'expédiez les batteries que si leur boîtier est intact. Collez du ruban adhésif ou masquez les contacts ouverts et emballez la batterie de manière à ce qu'elle ne puisse pas bouger dans l'emballage. Veuillez également tenir compte de la possibilité de réglementations nationales plus détaillées.

ÉLIMINATION

1. Le produit, ses accessoires et son emballage doivent être triés en vue d'un recyclage respectueux de l'environnement.
2. Veuillez ne pas jeter les produits avec vos déchets ménagers.
3. Conformément à la directive 2012/19/UE relative aux déchets d'équipements électriques et électroniques et à sa transposition dans le droit national, les outils électriques qui ne sont plus utilisables et, conformément à la directive 2006/66/CE, les batteries défectueuses ou déchargées doivent être collectés séparément et éliminés de manière écologique.
4. S'ils ne sont pas éliminés correctement, les déchets d'équipements électriques et électroniques peuvent avoir des effets nocifs sur l'environnement et la santé humaine, en raison de la présence potentielle de substances dangereuses.

EN DE NL FR
ES SV IT

POWERHAND
TOOLS BY SERENCO

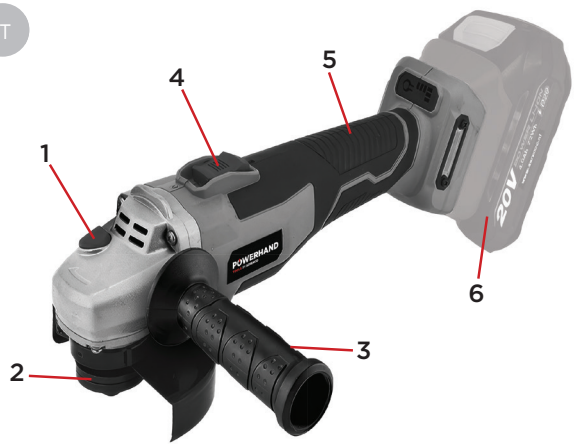

1. Bloqueo del husillo	4. Interruptor
2. Protector de seguridad ajustable	5. Mango principal
3. Mango auxiliar	6. Batería (no incluida)

Voltaje	20 V CC
Tipo de motor	Sin escobillas
Velocidad sin carga	3500/6500/9200 rpm
Diámetro máximo del disco	125 mm
Rosca del husillo	M14
Valor de emisión de ruido y valor de vibración	
Valor de medición de ruido determinado de acuerdo con la norma EN 62841-2-3	
Nivel de presión acústica LPA	82.01 dB, K=5 dB
Nivel de potencia acústica LWA	90.01 dB, K=5 dB
Valores totales de vibración ah (suma vectorial triaxial) e incertidumbre K determinados según la norma EN 62841-2-3:	
a_h	Mango principal: 3.883 m/s², K=1.5 m/s² Mango auxiliar: 4.498 m/s², K=1.5 m/s²

INSTRUCCIONES DE SEGURIDAD

1. Lea todas las instrucciones de seguridad, advertencias, ilustraciones y especificaciones proporcionadas con esta herramienta eléctrica. El incumplimiento de todas las instrucciones que se indican a continuación puede provocar descargas eléctricas, incendios y/o lesiones graves.
2. El término «herramienta eléctrica» en este manual se refiere a su herramienta eléctrica que funciona con batería (inalámbrica).
3. Asegúrese de que no haya cables eléctricos, tuberías de agua, tuberías de gas, etc., que puedan suponer un peligro si se dañan al utilizar la herramienta eléctrica.
4. Sujete la herramienta eléctrica por la superficie de agarre aislada cuando realice una operación en la que el elemento de fijación pueda entrar en contacto con cableado oculto.
5. Asegúrese siempre de tener los pies bien apoyados. Asegúrese de que no haya nadie debajo de usted cuando utilice la herramienta eléctrica en lugares elevados.
6. Sujete la herramienta eléctrica con firmeza en todo momento.
7. Utilice protección auditiva adecuada.
8. No toque la broca ni la pieza de trabajo inmediatamente después de su uso. Pueden estar muy calientes y quemarle la piel.
9. Mantenga las manos alejadas de las piezas giratorias.
10. Utilice las empuñaduras auxiliares, si se suministran con la herramienta.

INSTRUCCIONES DE SEGURIDAD DEL ÁREA DE TRABAJO

1. Mantenga el área de trabajo limpia y bien iluminada. Las áreas desordenadas u oscuras pueden provocar accidentes.
2. No utilice herramientas eléctricas en atmósferas explosivas, como en presencia de líquidos, gases o polvo inflamables. Las herramientas eléctricas generan chispas que pueden encender el polvo o los humos.
3. No permita que niños menores de 16 años utilicen la herramienta eléctrica.
4. Mantenga a los niños y a los espectadores a distancia mientras utiliza la herramienta eléctrica.

INSTRUCCIONES DE SEGURIDAD ELÉCTRICA

1. Los tapones de las herramientas eléctricas deben coincidir con la toma de corriente. Nunca modifique el tapón de ninguna manera. No utilice adaptadores con herramientas eléctricas con conexión a tierra.
2. Evite el contacto corporal con superficies con toma de tierra, como tuberías, radiadores, cocinas y frigoríficos.
3. No exponga las herramientas eléctricas a la lluvia o a condiciones de humedad.
4. No maltrate el cable. Nunca utilice el cable para transportar, tirar o desenchufar la herramienta eléctrica. Mantenga el cable alejado del calor, el aceite, los bordes afilados o las piezas móviles.
5. Cuando utilice la herramienta eléctrica en el exterior, utilice un cable alargador adecuado para uso en exteriores.
6. Si es inevitable utilizar la herramienta eléctrica en un lugar húmedo, utilice una fuente de alimentación protegida con un dispositivo de corriente residual (RCD).
7. Las herramientas eléctricas pueden producir campos electromagnéticos (EMF) que no son perjudiciales para el usuario. Sin embargo, los usuarios de marcapasos y otros dispositivos médicos similares deben ponerse en contacto con el fabricante de su dispositivo y/o con su médico para que les asesoren antes de utilizar esta herramienta eléctrica.

INSTRUCCIONES DE SEGURIDAD PERSONAL

1. Manténgase alerta, preste atención a lo que hace y utilice el sentido común al manejar la herramienta eléctrica. No utilice la herramienta eléctrica si está cansado o bajo los efectos de drogas, alcohol o medicamentos.
2. Utilice equipo de protección personal. Utilice siempre protección ocular.
3. Evite el arranque involuntario. Asegúrese de que el interruptor esté en la posición OFF antes de conectar la fuente de alimentación y/o la batería, coger o transportar la herramienta.
4. Retire cualquier llave de ajuste o llave inglesa antes de encender la herramienta eléctrica.
5. No se estire demasiado. Mantenga siempre una postura y un equilibrio adecuados.
6. Vístase adecuadamente. No lleve ropa holgada ni joyas. Mantenga el pelo y la ropa alejados de las piezas móviles.
7. Si dispone de dispositivos de extracción y recogida de polvo, asegúrese de que estén conectados y se utilicen correctamente.
8. No permita que la familiaridad adquirida por el uso frecuente de herramientas eléctricas le lleve a bajar la guardia e ignorar los principios de seguridad de las herramientas eléctricas.

USO Y CUIDADO DE LAS HERRAMIENTAS ELÉCTRICAS

1. No fuerce la herramienta eléctrica. Utilice la herramienta eléctrica adecuada para su aplicación.
2. No utilice la herramienta eléctrica si el interruptor no la enciende y apaga.
3. Mantenga las asas y las superficies de agarre secas, limpias y libres de aceite y grasa.
4. Desconecte el enchufe de la fuente de alimentación y/o retire la batería, si es extraíble, de la herramienta eléctrica antes de realizar cualquier ajuste, cambiar accesorios o guardar las herramientas eléctricas.
5. Guarde las herramientas eléctricas inactivas fuera del alcance de los niños y no permita que personas que no estén familiarizadas con la herramienta eléctrica o con estas instrucciones la utilicen.
6. Mantenga las herramientas eléctricas y los accesorios. Compruebe si hay desalineación o atascamiento de las piezas móviles, rotura de piezas y cualquier otra condición que pueda afectar al funcionamiento de la herramienta eléctrica. Si está dañada, haga reparar la herramienta eléctrica antes de usarla.
7. Mantenga las herramientas de corte afiladas y limpias.
8. Utilice la herramienta eléctrica, los accesorios y las brocas de acuerdo con estas instrucciones, teniendo en cuenta las condiciones de trabajo y el trabajo a realizar.
9. Cuando utilice la herramienta, no lleve guantes de trabajo de tela que puedan enredarse.

USO Y CUIDADO DE LAS HERRAMIENTAS PARA BATERÍAS

1. Recargue únicamente con el cargador especificado por el fabricante.
2. Utilice herramientas eléctricas solo con baterías específicamente diseñadas para ello.
3. Cuando no utilice la batería, manténgala ale-

jada de otros objetos metálicos, como clips, monedas, llaves, clavos, tornillos u otros objetos metálicos pequeños, que puedan establecer una conexión entre un terminal y otro. Esto puede provocar un corto en los terminales de la batería y causar quemaduras o un incendio.

4. En condiciones abusivas, puede salir líquido de la batería. Si esto ocurre, evite el contacto. Si se produce un contacto accidental, enjuague inmediatamente con agua. Si el líquido entra en contacto con los ojos, busque ayuda médica adicional.
5. No utilice una batería o herramienta eléctrica modificada o dañada.
6. No exponga la batería o la herramienta eléctrica al fuego ni a temperaturas excesivas. Siga todas las instrucciones de carga y no cargue la batería o la herramienta eléctrica fuera del rango de temperatura especificado en las instrucciones.
7. Siga todas las instrucciones de carga y no cargue la batería o la herramienta fuera del rango de temperatura especificado en las instrucciones.

INSTRUCCIONES DE SEGURIDAD DE LA AMOLADORA ANGULAR INALÁMBRICA

1. Esta herramienta eléctrica está diseñada para funcionar como amoladora, lijadora, cepillo de alambre, cortadora de agujeros o herramienta de corte. El incumplimiento de todas las instrucciones que se indican a continuación puede provocar descargas eléctricas, incendios y/o lesiones graves.
2. No se deben realizar operaciones como pulido con esta herramienta eléctrica.
3. No modifique esta herramienta eléctrica para que funcione de una manera que no haya sido diseñada y especificada específicamente por el fabricante de la herramienta.
4. No utilice accesorios que no hayan sido diseñados y especificados específicamente por el fabricante de la herramienta. El hecho de que el accesorio se pueda acoplar a su herramienta eléctrica no garantiza un funcionamiento seguro.
5. La velocidad nominal del accesorio debe ser al menos igual a la velocidad máxima indicada en la herramienta eléctrica. Los accesorios que funcionan a una velocidad superior a su velocidad nominal pueden romperse y salir disparados.
6. El diámetro exterior y el grosor de su accesorio deben estar dentro de la capacidad nominal de su herramienta eléctrica. Los accesorios de tamaño incorrecto no pueden protegerse ni controlarse adecuadamente.
7. Las dimensiones del montaje del accesorio deben ajustarse a las dimensiones de los herrajes de montaje de la herramienta eléctrica.
8. No utilice un accesorio dañado. Antes de cada uso, inspeccione el accesorio, como las ruedas abrasivas, en busca de astillas y grietas, la almohadilla de apoyo en busca de grietas, desgarros o desgaste excesivo, y el cepillo de alambre en busca de alambres sueltos o agrietados.
9. Si se cae la herramienta eléctrica o el accesorio, compruebe si hay daños o instale un accesorio que no esté dañado. Después de inspeccionar e instalar un accesorio, colóquese a usted y a las personas que se encuentren cerca lejos del plano del accesorio giratorio y haga funcionar la herramienta eléctrica a la velocidad máxima sin carga durante un minuto. Los accesorios dañados normalmente se romperán durante este tiempo de prueba.
10. Utilice equipo de protección personal. Dependiendo de la aplicación, utilice una pantalla facial, gafas de seguridad o gafas protectoras. La protección ocular debe ser capaz de detener los residuos que salen disparados generados por diversas aplicaciones. La mascarilla antipolvo o el respirador deben ser capaces de filtrar las partículas generadas por la aplicación en cuestión. La exposición prolongada a ruidos de alta intensidad puede provocar pérdida de audición.
11. No utilice la herramienta eléctrica mientras la lleva consigo.
12. Limpie regularmente las rejillas de ventilación de la herramienta eléctrica. El ventilador del motor aspirará el polvo del interior de la carcasa y la acumulación excesiva de polvo metálico puede provocar riesgos eléctricos.
13. No utilice la herramienta eléctrica cerca de materiales inflamables. Las chispas podrían incendiar estos materiales.
14. No utilice accesorios que requieran refrigerantes líquidos. El uso de agua u otros refrigerantes líquidos puede provocar electrocución o descargas eléctricas.

ADVERTENCIAS SOBRE EL REBOTE Y LO RELACIONADO CON EL REBOTE

1. El retroceso es una reacción repentina a una rueda giratoria, almohadilla de apoyo, cepillo o cualquier otro accesorio atascado o enganchado. El atascamiento o enganche provoca un rápido bloqueo del accesorio giratorio, lo que a su vez hace que la herramienta eléctrica incontrolada sea empujada en la dirección opuesta a la rotación del accesorio en el punto de atascamiento. Por ejemplo, si una rueda abrasiva se engancha o se atasca en la pieza de trabajo, el borde de la rueda que entra en el punto de atascamiento puede clavarse en la superficie del material y provocar que la rueda se salga o se desprenda. La rueda puede saltar hacia el operario o alejarse de él, dependiendo de la dirección del movimiento de la rueda en el punto de atascamiento. Las ruedas abrasivas también pueden romperse en estas condiciones. El retroceso es el resultado del uso indebido de la herramienta eléctrica y/o de procedimientos o condiciones de funcionamiento incorrectos, y puede evitarse tomando las precauciones adecuadas que se indican a continuación.
2. Sujete firmemente la herramienta eléctrica con ambas manos y coloque su cuerpo y sus brazos de manera que pueda resistir las fuerzas de retroceso. Utilice siempre la empuñadura auxiliar, si la hay, para controlar al máximo el retroceso o la reacción de torsión durante el arranque. El operador puede controlar las reacciones de torsión o las fuerzas de retroceso si se toman las precauciones adecuadas.
3. Nunca coloque la mano cerca del accesorio giratorio. El accesorio puede retroceder sobre su mano.
4. No coloque su cuerpo en la zona por donde se moverá la herramienta eléctrica si se produce un retroceso. El retroceso impulsará la herramienta en dirección opuesta al movimiento de la rueda en el punto de enganche.
5. Tenga especial cuidado al trabajar en esquinas, bordes afilados, etc. Evite que el accesorio rebote y se enganche. Las esquinas, los bordes afilados o los rebotes tienden a enganchar el accesorio giratorio y provocar la pérdida de control o un retroceso.
6. No coloque una hoja de sierra de cadena para tallar madera, una rueda de diamante segmentada con un espacio periférico superior a 10 mm o una hoja de sierra dentada. Estas hojas provocan retrocesos frecuentes y pérdida de control.

ADVERTENCIAS DE SEGURIDAD PARA EL MOLIDO Y CORTE

1. Utilice únicamente los tipos de ruedas especificados para su herramienta eléctrica y la protección específica diseñada para la rueda seleccionada.
2. La superficie de amolado de las ruedas con centro rebajado debe montarse por debajo del plano del borde de la protección. Una rueda montada incorrectamente que sobresalga del plano del borde de la protección no puede protegerse adecuadamente.
3. La protección debe fijarse firmemente a la herramienta eléctrica y colocarse de forma que se garantice la máxima seguridad, de modo que la menor parte posible de la rueda quede expuesta al operario.
4. Las ruedas solo deben utilizarse para las aplicaciones especificadas. Por ejemplo: no esgrinda con el lado de la rueda de corte. Las ruedas de corte abrasivas están diseñadas para el esmerilado periférico; las fuerzas laterales aplicadas a estas ruedas pueden hacer que se rompan.
5. Utilice siempre bridas de rueda en buen estado, del tamaño y la forma adecuados para la rueda seleccionada. Las bridas de rueda adecuadas sostienen la rueda, lo que reduce la posibilidad de que se rompa.
6. No utilice ruedas desgastadas de herramientas eléctricas más grandes. Una rueda diseñada para una herramienta eléctrica más grande no es adecuada para la mayor velocidad de una herramienta más pequeña y puede reventar.
7. Cuando utilice ruedas de doble uso, utilice siempre la protección adecuada para la aplicación que se esté realizando. Si no se utiliza la protección adecuada, es posible que no se proporcione el nivel de protección deseado, lo que podría provocar lesiones graves.
8. No «atascar» el disco de corte ni aplicar una presión excesiva. No intente realizar un corte de profundidad excesiva. El sobreesfuerzo del disco aumenta la carga y la susceptibilidad a la torsión o al atascamiento del disco en el corte, así como la posibilidad de retroceso o rotura del disco.
9. Cuando el disco se atasque o cuando interrumpa un corte por cualquier motivo, apague la herramienta eléctrica y manténgala inmóvil hasta que el disco se detenga por completo. Nunca intente retirar el disco de corte del corte mientras el disco esté en movimiento, ya que podría producirse un retroceso. Investigue y tome medidas correctivas para elimi-

POWERHAND
TOOLS BY SERENCO

nar la causa del atascamiento del disco.
10. No reinicie la operación de corte en la pieza de trabajo. Deje que el disco alcance la velocidad máxima y vuelva a entrar con cuidado en el corte. El disco puede atascarse, desplazarse o retroceder si se reinicia la herramienta eléctrica en la pieza de trabajo.
11. Sujete los paneles o cualquier pieza de trabajo de gran tamaño para minimizar el riesgo de que las ruedas se atasquen y se produzca un retroceso. Las piezas de trabajo grandes tienden a combarse por su propio peso. Los soportes deben colocarse debajo de la pieza de trabajo, cerca de la línea de corte y cerca del borde de la pieza de trabajo a ambos lados de las ruedas.
12. Tenga mucho cuidado al realizar un «corte de bolsillo» en paredes existentes u otras áreas ciegas. La rueda que sobresale puede cortar tuberías de gas o agua, cableado eléctrico u objetos que pueden provocar un retroceso.
13. No intente realizar cortes curvos. El sobreesfuerzo de la rueda aumenta la carga y la susceptibilidad a la torsión o al atascamiento de la rueda en el corte y la posibilidad de retroceso o rotura de la rueda, lo que puede provocar lesiones graves.
14. Los discos de corte y amolado adheridos tienen una fecha de caducidad, después de la cual los discos ya no deben utilizarse.

SERVICIO

1. Lleve su herramienta eléctrica a un técnico cualificado para que la repare utilizando únicamente piezas de repuesto idénticas. De este modo, se garantizará la seguridad de la herramienta eléctrica.
2. Nunca repare baterías dañadas. El mantenimiento de las baterías solo debe ser realizado por el fabricante o por proveedores de servicios autorizados.
3. Siga las instrucciones para lubricar y cambiar los accesorios.
4. No modifique ni intente reparar el aparato o la batería, salvo en los casos indicados en las instrucciones de uso y mantenimiento.

SÍMBOLOS

	Símbolos de advertencia con información sobre daños y prevención de lesiones
	Corriente/tensión continua
	Sujete la herramienta eléctrica firmemente con ambas manos
	La protección no debe utilizarse para cortar
	Proteja la batería contra el agua y la humedad
	Proteja la batería contra el calor y la luz solar intensa continua
	Proteja la batería contra el fuego
	Utilice gafas de seguridad

MONTAJE

1. PRECAUCIÓN: Asegúrese siempre de que la herramienta esté apagada y de que se haya retirado la batería antes de realizar cualquier trabajo en la herramienta.

A. Instalación del asa auxiliar

1. NOTA: Por motivos de seguridad, es necesario montar el mango auxiliar cuando utilice la herramienta.
2. Atornille el mango auxiliar (3) en uno de los puntos de fijación del cabezal de la herramienta.
3. Asegúrese de que el mango quede bien fijado.

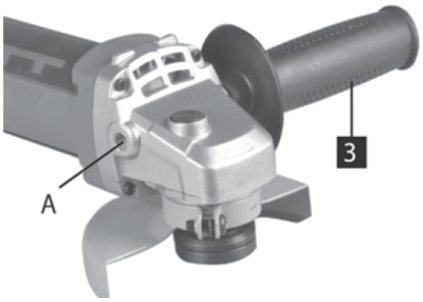

B. Ajuste de la protección de la amoladora

1. Afloje el tornillo de la protección con un destornillador adecuado. No lo desenrosque completamente.
2. Ajuste la protección a una posición que le proteja de las chispas.
3. Apriete el tornillo.

C. Instalación/desmontaje del disco abrasivo

- Para instalar el disco de amolado:

1. Asegúrese de que la protección esté bien colocada.
2. Coloque la brida interior en el eje. Asegúrese de que esté alineada con las dos superficies planas.
3. Compruebe la velocidad nominal del disco de amolado. No utilice un disco con una velocidad nominal superior a la indicada en la etiqueta de la herramienta.
4. Coloque el disco en el eje sobre la brida interior.
5. Presione el botón de bloqueo del eje para evitar que se mueva.
6. Mantenga pulsado el botón de bloqueo y apriete la brida exterior roscada girando la llave de la tuerca de bloqueo.

- Para retirar el disco de amolado:

1. Pulse el botón de bloqueo del eje.
2. Afloje la tuerca de bloqueo del eje girándola en sentido antihorario con la llave.
3. Retire la brida exterior roscada.
4. Retire el disco de amolado del eje.

USO

A. Encender la herramienta

1. Para encender la amoladora, sujete la parte trasera del interruptor y empújelo hacia delante hasta el final.
2. Presione el interruptor hacia abajo.

B. Moler

1. Sujete la amoladora con firmeza con ambas manos para tener un control total en todo momento. El par de arranque provoca una sacudida repentina.
2. Después de poner en marcha la herramienta, aplique la muela abrasiva a la pieza de trabajo.
3. Nota: No encienda ni apague el interruptor mientras la amoladora esté en contacto con la pieza de trabajo. Esto reducirá la vida útil del interruptor y podría dañar la pieza de trabajo.
4. Incline la amoladora en un ángulo de 10º a 15º para facilitar su manejo y lograr un amolado suave.
5. Aplique los discos de amolar a la superficie de trabajo con una presión ligera y constante para obtener la máxima eficacia de amolado. Nunca debe ser necesario forzar la herramienta. El peso de la herramienta aplica la presión adecuada.
6. Los discos de amolado eliminan el metal de forma más moderada en superficies planas o contorneadas. No ejerza una presión excesiva sobre el disco de amolado. Una presión excesiva o repentina sobrecargará el motor, ralentizará la acción de amolado, ejercerá una tensión peligrosa sobre el disco y provocará su rotura.
7. Nota: El uso continuado de un disco desgastado puede provocar la explosión del disco y lesiones graves.

C. Cortar

1. ADVERTENCIA: Utilice siempre la protección cerrada para operaciones de corte de metal.
2. Durante el corte, no presione la herramienta, no la gire ni la incline.
3. Introduzca la muela abrasiva en la pieza de trabajo en un ángulo de 90º.
4. Trabaje con moderación, alimentando el material a mecanizar de forma personalizada.
5. No detenga la muela con presión lateral.
6. No frene los discos con presión lateral.
7. La dirección en la que se realiza el corte abrasivo es importante.
8. La máquina siempre debe moverse en dirección opuesta a la dirección de rotación de la muela de corte. Nunca mueva la máquina en la otra dirección. Existe el peligro de que pueda salir disparada de la intersección sin control.
9. ADVERTENCIA: Retire siempre la batería de la máquina antes de realizar cualquier trabajo con la amoladora angular.

D. Limpiar la maquina

1. Mantenga todos los dispositivos de seguridad, las rejillas de ventilación y la carcasa del motor libres de suciedad y polvo en la medida de lo posible.
2. Limpie el equipo con un paño limpio o con aire comprimido a baja presión.
3. Le recomendamos que limpie el dispositivo inmediatamente después de cada uso.
4. Limpie el equipo regularmente con un paño húmedo y jabón suave. No utilice productos de limpieza ni disolventes, ya que podrían dañar las piezas de plástico del equipo. Asegúrese de que no entre agua en el dispositivo.

MANTENIMIENTO

1. PRECAUCIÓN: Asegúrese siempre de que la herramienta esté apagada y de que se haya retirado la batería antes de intentar realizar una inspección o mantenimiento.

2. AVISO: Nunca utilice gasolina, bencina, disolvente, alcohol o productos similares en la herramienta. Podrían producirse decoloraciones, deformaciones o grietas.
3. Utilice únicamente piezas de repuesto, accesorios y complementos originales del fabricante. De lo contrario, podría provocar lesiones, reducir el rendimiento y anular la garantía.

TRANSPORTE

1. Las baterías de ionen litio recomendadas están sujetas a la legislación sobre transporte de mercancías peligrosas. Usted puede transportar las baterías por carretera sin requisitos adicionales.
2. Cuando el envío lo realicen terceros (por ejemplo, por transporte aéreo o agencia de transporte), se deben respetar los requisitos especiales de embalaje y etiquetado. Para preparar el artículo que se va a enviar, es necesario consultar a un experto en materiales peligrosos.
3. Envíe los paquetes de baterías solo cuando la carcasa no esté dañada. Tape o enmascare los contactos abiertos y embale la batería de manera que no se pueda mover dentro del embalaje. Tenga en cuenta también la posibilidad de que existan normativas nacionales más detalladas.

ELIMINACIÓN

1. El producto, los accesorios y el embalaje deben clasificarse para su reciclaje respetuoso con el medio ambiente.
2. No deseche los productos con la basura doméstica.
3. De acuerdo con la Directiva 2012/19/UE sobre residuos de aparatos eléctricos y electrónicos y su transposición a la legislación nacional, las herramientas eléctricas que ya no se pueden utilizar y, según la Directiva 2006/66/CE, las baterías defectuosas o agotadas deben recogerse por separado y desecharse de forma respetuosa con el medio ambiente.
4. Si se eliminan de forma incorrecta, los residuos de aparatos eléctricos y electrónicos pueden tener efectos nocivos para el medio ambiente y la salud humana, debido a la posible presencia de sustancias peligrosas.

EN DE NL FR
ES SV IT

POWERHAND
TOOLS BY SERENCO

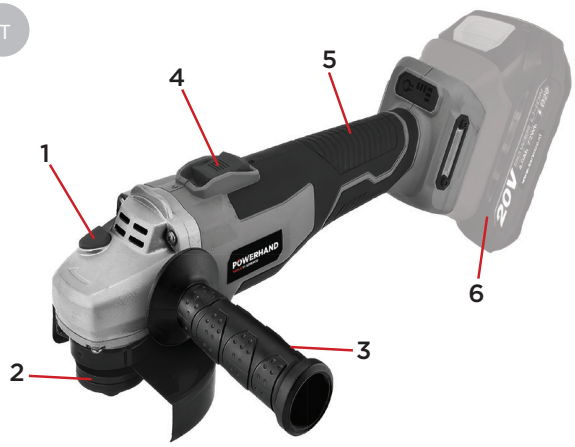

1. Spindellås	4. Strömbrytare
2. Justerbart skydd	5. Huvudhandtag
3. Extra handtag	6. Batteripaket (ingår ej)

Spänning	20 V DC
Motortyp	Borstlös
Tomgångsvarvtal	3500/6500/9200 rpm
Max. skivdiameter	125 mm
Spindelgänga	M14
Bulleremissionsvärde och vibrationsvärde	
Bullermätningsvärde fastställt i enlighet med EN 62841-2-3	
Ljudtrycksnivå LPA	82.01 dB, K=5 dB
Akustisk effektnivå LWA	90.01 dB, K=5 dB
Totala vibrationsvärden ah (triaxial vektorsumma) och osäkerhet K bestämda enligt EN 62841-2-3:	
a_h	Huvudhandtag: 3.883 m/s², K=1.5 m/s² Extrahandtag: 4.498 m/s², K=1.5 m/s²

SÄKERHETSANVISNINGAR

1. Läs alla säkerhetsinstruktioner, varningar, illustrationer och specifikationer som medföljer detta elverktyg. Om du inte följer alla instruktioner nedan kan det leda till elstötar, brand och/eller allvarliga skador.
2. Termen ”elverktyg” i denna manual avser ditt batteridrivna (sladdlösa) elverktyg
3. Se till att det inte finns några elkablar, vattenledningar, gasledningar etc. som kan utgöra en fara om de skadas vid användning av elverktyget.
4. Håll elverktyget i det isolerade greppområdet när du utför en operation där fästelementet kan komma i kontakt med dolda ledningar.
5. Se alltid till att du har ett stadigt fotfäste. Se till att ingen befinner sig under dig när du använder elverktyget på höga platser.
6. Håll elverktyget stadigt hela tiden.
7. Använd lämpligt hörselskydd.
8. Rör inte borrkronan eller arbetsstycket direkt efter användning. De kan vara extremt heta och kan bränna huden.
9. Håll händerna borta från roterande delar.
10. Använd extrahandtag, om sådana medföljer verktyget.

SÄKERHETSINSTRUKTIONER FÖR ARBETSOMRÅDET

1. Håll arbetsområdet rent och väl upplyst. Oordnade eller mörka områden kan leda till olyckor.
2. Använd inte elverktyg i explosiva miljöer, till exempel i närvaro av brandfarliga vätskor, gaser eller damm. Elverktyg alstrar gnistor som kan antända damm eller ångor.
3. Låt inte barn under 16 år använda elverktyget.
4. Håll barn och åskådare på avstånd när du använder elverktyget.

ELEKTRISKA SÄKERHETSANVISNINGAR

1. Elverktygets stickkontakt måste passa i uttaget. Modifiera aldrig stickkontakten på något sätt. Använd inte adapterpluggar med jordade elverktyg.
2. Undvik kroppskontakt med jordade ytor, såsom rör, radiatorer, spisar och kylskåp.
3. Utsätt inte elverktyg för regn eller fuktiga förhållanden.
4. Misshandla inte sladden. Använd aldrig sladden för att bära, dra eller koppla ur elverktyget. Håll sladden borta från värme, olja, vassa kanter eller rörliga delar.
5. När du använder elverktyget utomhus ska du använda en förlängningssladd som är lämplig för utomhusbruk.
6. Om det är oundvikligt att använda elverktyget på en fuktig plats ska du använda en strömkälla som är skyddad med en jordfelsbrytare (RCD).
7. Elverktyg kan alstra elektromagnetiska fält (EMF) som inte är skadliga för användaren. Användare av pacemaker och andra liknande medicinska apparater bör dock kontakta tillverkaren av sin apparat och/eller läkare för råd innan de använder detta elverktyg.

PERSONLIGA SÄKERHETSANVISNINGAR

1. Var uppmärksam, var försiktig och använd sunt förnuft när du använder elverktyget. Använd inte elverktyget när du är trött eller påverkad av droger, alkohol eller mediciner.
2. Använd personlig skyddsutrustning. Använd alltid ögonskydd.
3. Förhindra oavsiktlig start. Se till att strömbrytaren är i läge OFF innan du ansluter strömkällan och/eller batteripaketet, lyfter upp eller bär verktyget.
4. Ta bort alla justeringsnycklar eller skiftnycklar innan du startar elverktyget.
5. Sträck dig inte för långt. Håll alltid god balans och stadigt fotfäste.
6. Klä dig lämpligt. Bär inte lösa kläder eller smycken. Håll hår och kläder borta från rörliga delar.
7. Om det finns anordningar för dammutsug och uppsamling, se till att dessa är anslutna och används på rätt sätt.
8. Låt inte vanan från frekvent användning av elverktyg göra dig självbelåten och få dig att ignorera säkerhetsprinciperna för elverktyg.

ANVÄNDNING OCH SKÖTSEL AV ELVERKTYG

1. Använd inte elverktyget med våld. Använd rätt elverktyg för din applikation.
2. Använd inte elverktyget om strömbrytaren inte slår på och stänger av det.
3. Håll handtag och greppytor torra, rena och fria från olja och fett.
4. Koppla bort kontakten från strömkällan och/eller ta bort batteripaketet, om det är avtagbart, från elverktyget innan du gör några justeringar, byter tillbehör eller förvarar elverktyget.
5. Förvara elverktyg som inte används utom räckhåll för barn och låt inte personer som inte är bekanta med elverktyget eller dessa instruktioner använda elverktyget.
6. Underhåll elverktyg och tillbehör. Kontrollera om rörliga delar är felaktigt inriktade eller fastnar, om delar är trasiga eller om det finns andra förhållanden som kan påverka elverktygets funktion. Låt reparera elverktyget före användning om det är skadat.
7. Håll skärverktygen vassa och rena.
8. Använd elverktyget, tillbehören och verktygsdelarna i enlighet med dessa instruktioner, med hänsyn till arbetsförhållandena och det arbete som ska utföras.
9. Använd inte tyghandskar när du använder verktyget, eftersom de kan fastna.

ANVÄNDNING OCH SKÖTSEL AV BATTERIVERKTYG

1. Ladda endast med den laddare som anges av tillverkaren.
2. Använd endast elverktyg med särskilt avsedda batteripaket.
3. När batteripaketet inte används ska det förvaras på avstånd från andra metallföremål, såsom gem, mynt, nycklar, spikar, skruvar eller andra små metallföremål, som kan skapa en kontakt mellan de två polerna. Detta kan kortsluta batteripolerna och orsaka brännskador eller brand.
4. Under missbruk kan vätska sprutas ut från batteriet. Undvik kontakt om detta inträffar. Om kontakt råkar uppstå, skölj omedelbart med vatten. Om vätskan kommer i kontakt med ögonen, sök ytterligare medicinsk hjälp.
5. Använd inte ett modifierat eller skadat batteripaket eller elverktyg.
6. Utsätt inte batteripaketet eller elverktyget för eld eller för höga temperaturer. Följ alla laddningsinstruktioner och ladda inte batteripaketet eller elverktyget utanför det temperaturområde som anges i instruktionerna.
7. Följ alla laddningsinstruktioner och ladda inte batteripaketet eller verktyget utanför det temperaturområde som anges i instruktionerna.

POWERHAND
TOOLS BY SERENCO

SÄKERHETSINSTRUKTIONER FÖR SLADDLÖSA VINKELSLIPMASKINER

1. Detta elverktyg är avsett att fungera som slipmaskin, sandpapper, stålborste, hålfräs eller kapverktyg. Om du inte följer alla instruktioner nedan kan det leda till elstötar, brand och/eller allvarliga skador.
2. Arbetsmoment som polering får inte utföras med detta elverktyg.
3. Omvandla inte detta elverktyg för att använda det på ett sätt som inte är specifikt utformat och specificerat av verktygstillverkaren.
4. Använd inte tillbehör som inte är specifikt konstruerade och specificerade av verktygstillverkaren. Att tillbehöret kan fästas på ditt elverktyg garanterar inte säker drift.
5. Tillbehörets nominella hastighet måste vara minst lika med den maximala hastighet som anges på elverktyget. Tillbehör som körs snabbare än sin nominella hastighet kan gå sönder och flyga iväg.
6. Tillbehörets ytterdiameter och tjocklek måste ligga inom verktygets kapacitet. Tillbehör med felaktiga mått kan inte skyddas eller kontrolleras på ett adekvat sätt.
7. Tillbehörets mått måste passa verktygets monteringsdetaljer.
8. Använd inte skadade tillbehör. Innan varje användning ska du inspektera tillbehören, t.ex. slipskivor för flisor och sprickor, stödplatta för sprickor, revor eller överdriven slitage, stålborste för lösa eller spruckna trådar.
9. Om elverktyget eller tillbehöret tappas, kontrollera om det är skadat eller montera ett oskadat tillbehör. Efter att ha kontrollerat och monterat ett tillbehör, placera dig själv och andra personer på avstånd från det roterande tillbehörets plan och kör elverktyget på maximal tomgångsvarvtal i en minut. Skadade tillbehör går normalt sönder under denna testtid.
10. Använd personlig skyddsutrustning. Beroende på användningsområde, använd ansiktsskydd, skyddsglasögon eller säkerhetsglasögon. Ögonskyddet måste kunna stoppa flygande partiklar som genereras av olika användningsområden. Dammasken eller andningsskyddet måste kunna filtrera partiklar som genereras av det specifika användningsområdet. Långvarig exponering för högt ljud kan orsaka hörselskador.
11. Använd inte elverktyget medan du bär det vid sidan.
12. Rengör elverktygets ventilationsöppningar regelbundet. Motorns fläkt suger in damm inuti höljet och överdriven ansamling av metallpulver kan orsaka elektriska risker.
13. Använd inte elverktyget i närheten av brandfarliga material. Gnistor kan antända dessa material.
14. Använd inte tillbehör som kräver flytande kylmedel. Användning av vatten eller andra flytande kylmedel kan leda till elektrisk stöt eller chock.

KICKBACK OCH KICKBACK-RELATERADE VARNINGAR

1. Kickback är en plötslig reaktion på ett fastnat eller fastklämt roterande hjul, stödplatta, borste eller annat tillbehör. Fastnätning eller fastklämning orsakar ett snabbt stopp av det roterande tillbehöret, vilket i sin tur gör att det okontrollerade elverktyget tvingas i motsatt riktning mot tillbehörets rotation vid fastnätningspunkten. Om till exempel en slipskiva fastnar eller kläms av arbetsstycket kan kanten på skivan som kommer in i klämpunkten gräva sig in i materialets yta och få skivan att klättra upp eller sparkas ut. Skivan kan antingen hoppa mot eller bort från operatören, beroende på skivans rörelseriktning vid klämpunkten. Slipskivor kan också gå sönder under dessa förhållanden. Kickback är resultatet av felaktig användning av elverktyget och/eller felaktiga arbetsprocedurer eller förhållanden och kan undvikas genom att vidta lämpliga försiktighetsåtgärder enligt nedan.
2. Håll ett fast grepp med båda händerna på elverktyget och placera kroppen och armarna så att du kan motstå kickback-krafterna. Använd alltid hjälphandtaget, om sådant finns, för maximal kontroll över kickback eller vridmomentreaktion vid start. Operatören kan kontrollera vridmomentreaktioner eller kickback-krafter om lämpliga försiktighetsåtgärder vidtas.
3. Placera aldrig handen nära det roterande tillbehöret. Tillbehöret kan slå tillbaka över handen.
4. Placera inte kroppen i det område där elverktyget kommer att röra sig om kickback uppstår. Kickback kommer att driva verktyget i motsatt riktning mot hjulets rörelse vid fastnätningspunkten.
5. Var särskilt försiktig när du arbetar i hörn, på skarpa kanter etc. Undvik att tillbehöret studsar och fastnar. Hörn, skarpa kanter eller studsande har en tendens att fastna i det roterande tillbehöret och orsaka förlust av kontroll eller kickback.
6. Montera inte ett sågkedjeblad för träsnideri, ett segmenterat diamanthjul med en periferiavstånd större än 10 mm eller ett sågblad med tänder. Sådana blad orsakar ofta kickback och förlust av kontroll.

SÄKERHETSANVISNINGAR FÖR SLIPNING OCH SKÄRNING

1. Använd endast skivtyper som är specificerade för ditt elverktyg och det specifika skyddet som är utformat för den valda skivan.
2. Slipytan på skivor med fördjupning i mitten måste monteras under skyddsläppens plan. En felaktigt monterad skiva som sticker ut genom skyddsläppens plan kan inte skyddas på ett adekvat sätt.
3. Skyddet måste vara ordentligt fäst vid elverktyget och placerat för maximal säkerhet, så att så lite som möjligt av skivan är exponerad mot användaren.
4. Skivor får endast användas för specificerade tillämpningar. Till exempel: slipa inte med sidan av kapskivan. Slipande kapskivor är avsedda för perifert slipning, sidokrafter som appliceras på dessa skivor kan få dem att splittras.
5. Använd alltid oskadade skivflänsar som har rätt storlek och form för din valda skiva. Korrekt anpassade skivflänsar stöder skivan och minskar därmed risken för skivbrott.
6. Använd inte slitna skivor från större elverktyg. En skiva avsedd för större elverktyg är inte lämplig för den högre hastigheten hos ett mindre verktyg och kan spricka.
7. När du använder skivor med dubbla användningsområden ska du alltid använda rätt skydd för den applikation som utförs. Om du inte använder rätt skydd kan det hända att du inte får önskad skyddsnivå, vilket kan leda till allvarliga skador.
8. Kör inte fast skärskivan och utöva inte för stort tryck. Försök inte göra för djupa snitt. Överbelastning av skivan ökar belastningen och risken för att skivan vrids eller fastnar i snittet samt risken för bakslag eller skivbrott.
9. När skivan fastnar eller när du av någon anledning avbryter ett snitt, stäng av elverktyget och håll det stilla tills skivan har stannat helt. Försök aldrig ta bort kapskivan från snittet medan skivan är i rörelse, eftersom det kan orsaka bakslag. Undersök och vidta korrigerande åtgärder för att eliminera orsaken till att skivan fastnar.
10. Starta inte om kapningen i arbetsstycket. Låt skivan nå full hastighet och återuppta snittet försiktigt. Skivan kan fastna, glida upp eller orsaka bakslag om elverktyget startas om i arbetsstycket.
11. Stöd paneler eller andra överdimensionerade arbetsstycken för att minimera risken för att skivan fastnar och slår tillbaka. Stora arbetsstycken tenderar att sjunka under sin egen vikt. Stöd måste placeras under arbetsstycket nära skärlinjen och nära kanten av arbetsstycket på båda sidor om skivan.
12. Var extra försiktig när du gör en ”fickskärning” i befintliga väggar eller andra blinda områden. Det utskjutande skäret kan skära av gas- eller vattenledningar, elektriska ledningar eller föremål som kan orsaka bakslag.
13. Försök inte göra böjda skär. Överbelastning av skäret ökar belastningen och risken för att skäret vrids eller fastnar i skäret och risken för bakslag eller skärbrott, vilket kan leda till allvarliga skador.
14. Bondade skär- och slipskivor har ett utgångsdatum, efter vilket skivorna inte längre får användas.

SERVICE

1. Låt ett kvalificerat serviceföretag serva ditt elverktyg och använd endast identiska reservdelar. Detta säkerställer att elverktygets säkerhet bibehålls.
2. Servicera aldrig skadade batteripaket. Service av batteripaket ska endast utföras av tillverkaren eller auktoriserade serviceföretag.
3. Följ anvisningarna för smörjning och byte av tillbehör.
4. Modifiera eller försök inte reparera apparaten eller batteripaketet på annat sätt än vad som anges i bruks- och skötselanvisningarna.

SYMBOLER

	Varningssymboler med information om skador och förebyggande av skador
	Likström/likspänning
	Håll elverktyget stadigt med båda händerna

POWERHAND
TOOLS BY SERENCO

	Skyddet får inte användas för skärning
	Skydda batteripaketet mot vatten och fukt
MAX 50°C	Skydda batteripaketet mot värme och kontinuerligt intensivt solljus
	Skydda batteripaketet mot eld
	Använd skyddsglasögon

MONTERING

1. VARNING: Se alltid till att verktyget är avstängt och att batterikassetten är borttagen innan du utför något arbete på verktyget.

A. Montering av extrahandtaget

1. OBS: Av säkerhetsskäl måste extrahandtaget monteras när du använder verktyget.
2. Skruva fast extrahandtaget (3) i en av fästpunkterna på verktygshuvudet.
3. Se till att handtaget är ordentligt fastsatt.

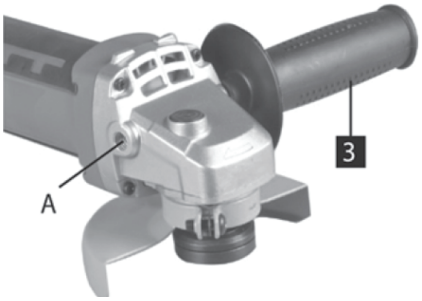

B. Justering av slipskyddet

1. Lossa skruven på skyddet med en lämplig skruvmejsel. Skruva inte ut den helt.
2. Justera skyddet till en position som skyddar dig från flygande gnistor.
3. Dra åt skruven.

C. Montering/demontering av slipskivan

- Så här monterar du slipskivan:

1. Se till att skyddet sitter ordentligt på plats.
2. Placera den inre flänsen på spindeln. Se till att den är i linje med de två plana ytorna.
3. Kontrollera slipskivans nominella hastighet. Använd inte en skiva med en nominell hastighet som överstiger den hastighet som anges på verktygets etikett.
4. Montera skivan på spindeln över den inre flänsen.
5. Tryck på spindellåsknappen för att förhindra att spindeln rör sig.
6. Håll låsknappen intryckt och dra åt den gängade yttre flänsen genom att vrida låsmuttern med skiftnyckeln.

- Så här tar du bort slipskivan:

1. Tryck på spindellåsknappen.
2. Lossa spindellåsmuttern genom att vrida muttern moturs med skiftnyckeln.
3. Ta bort den gängade yttre flänsen.
4. Ta bort slipskivan från spindeln.

ANVÄNDNING

A. Sätta på verktyget

1. För att starta slipmaskinen, håll fast på baksidan av strömbrytaren och tryck framåt till slutet.
2. Tryck ner strömbrytaren.

B. Slipning

1. Håll fast slipmaskinen ordentligt med båda händerna så att du har full kontroll hela tiden. Startmomentet orsakar en plötslig ryckning.
2. Efter att du startat verktyget, placera slipskivan mot arbetsstycket.
3. Obs! Slå inte på eller stäng av strömbrytaren medan slipmaskinen är i kontakt med arbetsstycket. Det minskar strömbrytarens livslängd och kan orsaka skador på arbetsstycket.
4. Håll slipmaskinen i en vinkel på 10º till 15º grader för enkel hantering och jämn slipning.
5. Tryck slipskivorna mot arbetsytan med ett lätt, jämnt tryck för maximal slipningseffektivitet. Det ska aldrig vara nödvändigt att använda kraft för att driva verktyget. Verktygets vikt ger tillräckligt tryck.
6. Slipskivorna tar bort mer metall på plana eller konturerade ytor. Tryck inte för hårt på slipskivan. Överdrivet eller plötsligt tryck överbelastar motorn, saktar ner slipningen, utsätter skivan för farlig belastning och kan orsaka brott.
7. Obs! Fortsatt användning av en sliten skiva kan leda till att skivan exploderar och orsaka allvarliga skador.

C. Skärning

1. VARNING: Använd alltid det stängda skyddet vid skärning av metall.
2. Tryck inte på verktyget, vrid inte och vänd inte under skärningen.
3. För in slipskivan i arbetsstycket i en vinkel på 90º.
4. Arbeta med måttlig hastighet och anpassa matningen efter det material som ska bearbetas.
5. Stoppa inte skivan med sidotryck.
6. Bromsa inte skivorna med sidotryck.
7. Riktningen i vilken slipskärningen utförs är viktig.
8. Maskinen måste alltid flyttas i motsatt riktning mot skärskivans rotationsriktning. Flytta aldrig maskinen i motsatt riktning. Det finns risk att den kan skjutas ut ur den okontrollerade skärningen.
9. VARNING: Ta alltid bort batteriet från maskinen innan du utför något arbete på vinkelslipen.

D. Rengöring

1. Håll alla säkerhetsanordningar, luftventiler och motorhöljet så fria från smuts och damm som möjligt.
2. Torka av utrustningen med en ren trasa eller blåsa den med tryckluft vid lågt tryck.
3. Vi rekommenderar att du rengör enheten omedelbart efter varje användning.
4. Rengör utrustningen regelbundet med en fuktig trasa och milt tvål. Använd inte rengöringsmedel eller lösningsmedel, eftersom dessa kan angripa utrustningens plastdelar. Se till att inget vatten kan tränga in i enheten.

UNDERHÅLL

1. VARNING: Se alltid till att verktyget är avstängt och att batteripaketet är borttaget innan du försöker utföra inspektion eller underhåll.
2. OBSERVERA: Använd aldrig bensin, thinner, alkohol eller liknande på verktyget. Det kan leda till missfärgning, deformation eller sprickor.
3. Använd endast originaldelar, tillbehör och tillbehör från tillverkaren. Om du inte gör det kan det leda till skador, försämrad prestanda och att garantin upphör att gälla.

TRANSPORT

1. De rekommenderade litiumjonbatterierna omfattas av lagstiftningen om transport av farligt gods. Användaren kan transportera batterierna på väg utan ytterligare krav.
2. Vid transport av tredje part (t.ex. flygtransport eller speditör) måste särskilda krav på förpackning och märkning iakttas. För att förbereda den artikel som ska transporteras krävs konsultation med en expert på farligt gods.
3. Skicka endast batteripaket när höljet är oskadat. Tejpa eller maskera öppna kontakter och packa batteriet så att det inte kan röra sig i förpackningen. Observera även att det kan finnas mer detaljerade nationella bestämmelser.

AVFALLSHANTERING

1. Produkten, tillbehören och förpackningen ska sorteras för miljövänlig återvinning.
2. Kasta inte produkterna i hushållsavfallet.
3. Enligt direktiv 2012/19/EU om avfall som utgörs av eller innehåller elektriska eller elektroniska produkter och dess införlivande i nationell lagstiftning måste elverktyg som inte längre är användbara och, enligt direktiv 2006/66/EG, defekta eller urladdade batterier samlas in separat och kasseras på ett miljömässigt korrekt sätt.
4. Om avfall som utgörs av eller innehåller elektriska eller elektroniska produkter kasseras på fel sätt kan det ha skadliga effekter på miljön och människors hälsa på grund av förekomsten av farliga ämnen.

POWERHAND
TOOLS BY SERENCO

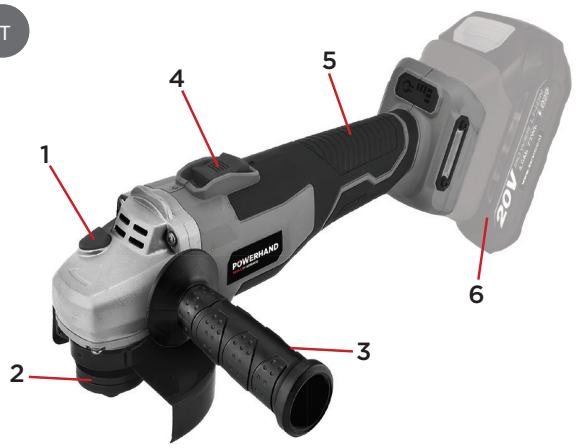

1. Blocco mandrino	4. Interruttore
2. Protezione di sicurezza regolabile	5. Impugnatura principale
3. Impugnatura ausiliaria	6. Batteria (non inclusa)

Tensione	20 V CC
Tipo di motore	Senza spazzole
Velocità a vuoto	3500/6500/9200 giri/min
Diametro massimo del disco	125 mm
Filettatura del mandrino	M14
Valori di emissione acustica e vibrazioni	
Valori di misurazione acustica determinati in conformità alla norma EN 62841-2-3	
Livello di pressione sonora LPA	82.01 dB, K=5 dB
Livello di potenza acustica LWA	90.01 dB, K=5 dB
Valori totali delle vibrazioni ah (somma vettoriale triassiale) e incertezza K determinati secondo la norma EN 62841-2-3:	
a_h	Maniglia principale: 3.883 m/s², K=1.5 m/s² Maniglia ausiliaria: 4.498 m/s², K=1.5 m/s²

ISTRUZIONI DI SICUREZZA

1. Leggere attentamente tutte le istruzioni di sicurezza, le avvertenze, le illustrazioni e le specifiche fornite con questo utensile elettrico. La mancata osservanza di tutte le istruzioni riportate di seguito può causare scosse elettriche, incendi e/o lesioni gravi.
2. Il termine "utensile elettrico" in questo manuale si riferisce al vostro utensile elettrico a batteria (senza fili).
3. Assicurarsi che non vi siano cavi elettrici, tubi dell'acqua, tubi del gas, ecc. che potrebbero causare pericoli se danneggiati dall'uso dell'utensile elettrico.
4. Tenere l'utensile elettrico dalla superficie di presa isolata quando si esegue un'operazione in cui il dispositivo di fissaggio potrebbe entrare in contatto con cavi nascosti.
5. Assicurarsi sempre di avere un appoggio stabile. Assicurarsi che non vi sia nessuno sotto di voi quando utilizzate l'utensile elettrico in luoghi elevati.
6. Tenere sempre saldamente l'utensile elettrico.
7. Indossare una protezione adeguata per le orecchie.
8. Non toccare la punta o il pezzo in lavorazione subito dopo l'uso. Potrebbero essere estremamente caldi e causare ustioni alla pelle.
9. Tenere le mani lontane dalle parti rotanti.
10. Utilizzare le impugnature ausiliarie, se in dotazione con l'utensile.

ISTRUZIONI DI SICUREZZA PER L'AREA DI LAVORO

1. Mantenere l'area di lavoro pulita e ben illuminata. Le aree disordinate o buie possono causare incidenti.
2. Non utilizzare utensili elettrici in atmosfere esplosive, ad esempio in presenza di liquidi, gas o polveri infiammabili. Gli utensili elettrici generano scintille che possono incendiare la polvere o i fumi.
3. Non consentire ai bambini di età inferiore ai 16 anni di utilizzare l'utensile elettrico.
4. Tenere i bambini e gli astanti a distanza durante l'utilizzo dell'utensile elettrico.

ISTRUZIONI PER LA SICUREZZA ELETTRICA

1. I tappi degli utensili elettrici devono essere compatibili con la presa. Non modificare mai il tappo in alcun modo. Non utilizzare adattatori con utensili elettrici con messa a terra.
2. Evitare il contatto del corpo con superfici con messa a terra, come tubi, radiatori, fornelli e frigoriferi.
3. Non esporre gli utensili elettrici alla pioggia o all'umidità.
4. Non utilizzare il cavo in modo improprio. Non utilizzare mai il cavo per trasportare, tirare o scollegare l'utensile elettrico. Tenere il cavo lontano da fonti di calore, olio, spigoli vivi o parti in movimento.
5. Quando si utilizza l'utensile elettrico all'aperto, utilizzare una prolunga adatta all'uso esterno.
6. Se è inevitabile utilizzare l'utensile elettrico in un luogo umido, utilizzare un'alimentazione protetta da un interruttore differenziale (RCD).
7. Gli utensili elettrici possono produrre campi elettromagnetici (EMF) che non sono dannosi per l'utente. Tuttavia, gli utenti di pacemaker e altri dispositivi medici simili devono contattare il produttore del loro dispositivo e/o il medico per un consiglio prima di utilizzare questo utensile elettrico.

ISTRUZIONI PER LA SICUREZZA PERSONALE

1. Rimanete vigili, prestate attenzione a ciò che state facendo e utilizzate il buon senso quando utilizzate l'utensile elettrico. Non utilizzate l'utensile elettrico se siete stanchi o sotto l'effetto di droghe, alcol o farmaci.
2. Utilizzate dispositivi di protezione individuale. Indossate sempre protezioni per gli occhi.
3. Prevenite l'avvio accidentale. Assicuratevi che l'interruttore sia in posizione OFF prima di collegare l'alimentazione e/o la batteria, sollevare o trasportare l'utensile.
4. Rimuovere eventuali chiavi di regolazione o chiavi inglesi prima di accendere l'utensile elettrico.
5. Non sporgersi eccessivamente. Mantenere sempre un appoggio e un equilibrio adeguati.
6. Indossare indumenti adeguati. Non indossare indumenti larghi o gioielli. Tenere i capelli e gli indumenti lontani dalle parti in movimento.
7. Se sono presenti dispositivi per l'aspirazione e la raccolta della polvere, assicurarsi che siano collegati e utilizzati correttamente.
8. Non lasciare che la familiarità acquisita con l'uso frequente degli utensili elettrici ti porti a diventare compiacente e a ignorare i principi di sicurezza relativi agli utensili elettrici.

UTILIZZO E MANUTENZIONE DEGLI UTENSILI ELETTRICI

1. Si prega di non forzare l'utensile elettrico. Utilizzare l'utensile elettrico corretto per l'applicazione.
2. Si prega di non utilizzare l'utensile elettrico se l'interruttore non lo accende e lo spegne.
3. Mantenere le impugnature e le superfici di presa asciutte, pulite e prive di olio e grasso.
4. Scollegare la spina dalla fonte di alimentazione e/o rimuovere la batteria, se rimovibile, dall'utensile elettrico prima di effettuare qualsiasi regolazione, cambiare gli accessori o riporre gli utensili elettrici.
5. Conservare gli utensili elettrici inutilizzati fuori dalla portata dei bambini e non consentire a persone che non hanno familiarità con l'utensile elettrico o con queste istruzioni di utilizzarlo.
6. Effettuare la manutenzione degli utensili elettrici e degli accessori. Verificare che non vi siano disallineamenti o inceppamenti delle parti mobili, rotture di parti e qualsiasi altra condizione che possa influire sul funzionamento dell'utensile elettrico. Se danneggiato, far riparare l'utensile elettrico prima dell'uso.
7. Mantenere gli utensili da taglio affilati e puliti.
8. Utilizzare l'utensile elettrico, gli Accessori e le punte in conformità con le presenti istruzioni, tenendo conto delle condizioni di lavoro e del lavoro da eseguire.
9. Quando si utilizza l'utensile, non indossare guanti da lavoro in tessuto che potrebbero impigliarsi.

UTILIZZO E MANUTENZIONE DEGLI UTENSILI PER BATTERIE

1. Ricaricare esclusivamente con il caricatore specificato dal produttore.
2. Utilizzare gli utensili elettrici solo con batterie specificatamente designate.
3. Quando la batteria non è in uso, tenerla lontana da altri oggetti metallici, come graffette, monete, chiavi, chiodi, viti o altri piccoli oggetti metallici, che potrebbero creare un collegamento tra un terminale e l'altro. Ciò

potrebbe causare un corto dei terminali della batteria e provocare ustioni o incendi.
4. In condizioni di uso improprio, dalla batteria potrebbe fuoriuscire del liquido. In tal caso, evitare il contatto. Se il contatto avviene accidentalmente, sciacquare immediatamente con acqua. Se il liquido entra in contatto con gli occhi, consultare un medico.
5. Non utilizzare batterie o utensili elettrici modificati o danneggiati.
6. Si prega di non esporre la batteria o l'utensile elettrico al fuoco o a temperature eccessive. Si prega di seguire tutte le istruzioni di ricarica e di non ricaricare la batteria o l'utensile elettrico al di fuori dell'intervallo di temperatura specificato nelle istruzioni.
7. Si prega di seguire tutte le istruzioni di ricarica e di non ricaricare la batteria o l'utensile al di fuori dell'intervallo di temperatura specificato nelle istruzioni.

ISTRUZIONI DI SICUREZZA PER LA SMERIGLIATRICE ANGOLARE A BATTERIA

1. Questo utensile elettrico è progettato per funzionare come smerigliatrice, levigatrice, spazzola metallica, fresa o utensile da taglio. La mancata osservanza di tutte le istruzioni riportate di seguito può causare scosse elettriche, incendi e/o lesioni gravi.
2. Operazioni come la lucidatura non devono essere eseguite con questo utensile elettrico.
3. Non modificare questo utensile elettrico per utilizzarlo in modo diverso da quello specificato dal produttore.
4. Non utilizzare accessori che non siano stati specificatamente progettati e indicati dal produttore dell'utensile. Il fatto che l'accessorio possa essere collegato all'utensile elettrico non ne garantisce il funzionamento sicuro.
5. La velocità nominale dell'accessorio deve essere almeno pari alla velocità massima indicata sull'utensile elettrico. Gli accessori che funzionano a una velocità superiore a quella nominale possono rompersi e proiettarsi.
6. Il diametro esterno e lo spessore dell'accessorio devono rientrare nella capacità nominale dell'utensile elettrico. Gli accessori di dimensioni errate non possono essere adeguatamente protetti o controllati.
7. Le dimensioni del supporto dell'accessorio devono corrispondere alle dimensioni del supporto dell'utensile elettrico.
8. Non utilizzare accessori danneggiati. Prima di ogni utilizzo, ispezionare l'accessorio, ad esempio le ruote abrasive per verificare la presenza di scheggiature e crepe, il platorello per verificare la presenza di crepe, strappi o usura eccessiva, la spazzola metallica per verificare la presenza di fili allentati o rotti.
9. Se l'utensile elettrico o l'accessorio cadono, ispezionarli per verificare la presenza di danni o installare un accessorio non danneggiato. Dopo aver ispezionato e installato un accessorio, posizionarsi insieme alle persone presenti lontano dal piano dell'accessorio rotante e azionare l'utensile elettrico alla massima velocità a vuoto per un minuto. Gli accessori danneggiati normalmente si rompono durante questo periodo di prova.
10. Indossare dispositivi di protezione individuale. A seconda dell'applicazione, utilizzare una visiera protettiva, occhiali di sicurezza o occhiali protettivi. La protezione per gli occhi deve essere in grado di bloccare i detriti proiettati generati dalle varie applicazioni. La maschera antipolvere o il respiratore devono essere in grado di filtrare le particelle generate dalla particolare applicazione. L'esposizione prolungata a rumori di alta intensità può causare la perdita dell'udito.
11. Non azionare l'utensile elettrico mentre lo si trasporta a fianco.
12. Pulire regolarmente le prese d'aria dell'utensile elettrico. La ventola del motore aspirerà la polvere all'interno dell'alloggiamento e un accumulo eccessivo di polvere metallica potrebbe causare rischi elettrici.
13. Non utilizzare l'utensile elettrico in prossimità di materiali infiammabili. Le scintille potrebbero incendiare tali materiali.
14. Non utilizzare accessori che richiedono refrigeranti. L'uso di acqua o altri refrigeranti potrebbe causare folgorazione o scosse elettriche.

CONTRACCOLPI E AVVERTENZE RELATIVE AI CONTRACCOLPI

1. Il contraccolpo è una reazione improvvisa a una mola rotante, un platorello, una spazzola o qualsiasi altro accessorio che si è incastrato o impigliato. L'incastro o l'impigliamento provoca un rapido arresto dell'accessorio rotante che, a sua volta, fa sì che l'utensile elettrico incontrollato venga spinto nella direzione opposta alla rotazione dell'accessorio nel punto di incastro. Ad esempio, se una mola abrasiva viene impigliata o bloccata dal pezzo da lavorare, il bordo della mola che entra nel punto di blocco può scavare nella superficie del materiale causando la fuoriuscita o il rimbalzo della mola. La mola può rimbalzare verso l'operatore o allontanarsi da lui, a seconda della direzione del movimento della mola nel punto di blocco. In queste condizioni, le mole abrasive possono anche rompersi. Il contraccolpo è il risultato di un uso improprio dell'utensile elettrico e/o di procedure o condizioni di funzionamento errate e può essere evitato adottando le precauzioni adeguate indicate di seguito.
2. Tenere saldamente l'utensile elettrico con entrambe le mani e posizionare il corpo e le braccia in modo da poter resistere alle forze di contraccolpo. Utilizzare sempre l'impugnatura ausiliaria, se presente, per il massimo controllo sul contraccolpo o sulla reazione di coppia durante l'avvio. L'operatore può controllare le reazioni di coppia o le forze di contraccolpo, se vengono prese le precauzioni adeguate.
3. Non avvicinare mai le mani all'accessorio rotante. L'accessorio potrebbe provocare un contraccolpo sulla mano.
4. Non posizionare il corpo nell'area in cui l'utensile elettrico si muoverà in caso di contraccolpo. Il contraccolpo spingerà l'utensile nella direzione opposta al movimento della ruota nel punto di impigliamento.
5. Prestare particolare attenzione quando si lavora su angoli, spigoli vivi, ecc. Evitare che l'accessorio rimbalzi o si impigli. Angoli, spigoli vivi o rimbalzi tendono a impigliare l'accessorio rotante e causare la perdita di controllo o il contraccolpo.
6. Non montare una lama per intaglio del legno a catena, una mola diamantata segmentata con uno spazio periferico superiore a 10 mm o una lama dentata. Tali lame causano frequenti contraccolpi e perdita di controllo.

AVVERTENZE DI SICUREZZA PER LA MOLATURA E IL TAGLIO

1. Utilizzare esclusivamente tipi di ruote specificati per l'utensile elettrico e la protezione specifica progettata per la ruota selezionata.
2. La superficie di molatura delle ruote con centro ribassato deve essere montata al di sotto del piano del bordo della protezione. Una ruota montata in modo improprio che sporge dal piano del bordo della protezione non può essere adeguatamente protetta.
3. La protezione deve essere fissata saldamente all'utensile elettrico e posizionata in modo da garantire la massima sicurezza, in modo che la parte della ruota esposta verso l'operatore sia minima.
4. Le ruote devono essere utilizzate solo per le applicazioni specificate. Ad esempio: non molare con il lato della ruota da taglio. Le ruote abrasive da taglio sono destinate alla molatura periferica, le forze laterali applicate a queste ruote possono causarne la rottura.
5. Utilizzare sempre flange per ruote integre, delle dimensioni e della forma corrette per la ruota selezionata. Flange adeguate sostengono la ruota riducendo così la possibilità di rottura della stessa.
6. Non utilizzare ruote usurate provenienti da utensili elettrici di dimensioni maggiori. Una ruota destinata a utensili elettrici di dimensioni maggiori non è adatta alla velocità più elevata di un utensile più piccolo e potrebbe rompersi.
7. Quando si utilizzano ruote a doppio uso, utilizzare sempre la protezione corretta per l'applicazione eseguita. Il mancato utilizzo della protezione corretta potrebbe non fornire il livello di protezione desiderato, con il rischio di causare lesioni gravi.
8. Non "bloccare" il disco da taglio né applicare una pressione eccessiva. Non tentare di eseguire tagli di profondità eccessiva. Sovraccaricare il disco aumenta il carico e la suscettibilità alla torsione o al bloccaggio del disco durante il taglio e la possibilità di contraccolpi o rottura del disco.
9. Quando il disco si blocca o quando si interrompe un taglio per qualsiasi motivo, spegnere l'utensile elettrico e tenerlo fermo fino a quando il disco non si è completamente arrestato. Non tentare mai di rimuovere il disco da taglio dal taglio mentre il disco è in movimento, altrimenti potrebbe verificarsi un contraccolpo. Esaminare e adottare misure correttive per eliminare la causa dell'inceppamento del disco.
10. Non riavviare l'operazione di taglio nel pezzo da lavorare. Lasciare che il disco raggiunga la massima velocità e rientrare con cautela nel taglio. Il disco potrebbe incepparsi, sollevarsi o provocare un contraccolpo se l'utensile elettrico viene riavviato nel pezzo da lavorare.
11. Sostenere i pannelli o qualsiasi pezzo da lavorare di grandi dimensioni per ridurre al minimo il rischio di blocco della mola e con-

POWERHAND
TOOLS BY SERENCO

traccolpo. I pezzi da lavorare di grandi dimensioni tendono a incurvarsi sotto il proprio peso. I supporti devono essere posizionati sotto il pezzo da lavorare vicino alla linea di taglio e vicino al bordo del pezzo da lavorare su entrambi i lati della mola.

12. Prestare particolare attenzione quando si esegue un "taglio a tasca" su pareti esistenti o altre aree cieche. La mola sporgente potrebbe tagliare tubi del gas o dell'acqua, cavi elettrici o oggetti che possono causare contraccolpi.
13. Si prega di non tentare di eseguire tagli curvi. Sovraccaricare la mola aumenta il carico e la suscettibilità alla torsione o al bloccaggio della mola durante il taglio e la possibilità di contraccolpi o rottura della mola, che possono causare gravi lesioni.
14. I dischi da taglio e da molatura legati hanno una data di scadenza, dopo la quale non devono più essere utilizzati.

SERVIZIO

1. Si prega di far riparare l'utensile elettrico da un tecnico qualificato che utilizzi esclusivamente parti identiche. Ciò garantirà il mantenimento della sicurezza dell'utensile elettrico.
2. Si prega di non riparare mai batterie danneggiate. La riparazione delle batterie deve essere eseguita esclusivamente dal produttore o da centri di assistenza autorizzati.
3. Si prega di seguire le istruzioni per la lubrificazione e la sostituzione degli accessori.
4. Si prega di non modificare o tentare di riparare l'apparecchio o la batteria se non come indicato nelle istruzioni per l'uso e la manutenzione.

SIMBOLI

	Simboli di avvertenza con informazioni sulla prevenzione di danni e lesioni
	Corrente/tensione continua
	Tenere saldamente l'utensile elettrico con entrambe le mani
	La protezione non deve essere utilizzata per il taglio
	Proteggere la batteria dall'acqua e dall'umidità
	Proteggere la batteria dal calore e dall'esposizione prolungata alla luce solare intensa
	Proteggere la batteria dal fuoco
	Indossare occhiali di sicurezza

MONTAGGIO

1. ATTENZIONE: Assicurarsi sempre che l'utensile sia spento e che la batteria sia rimossa prima di eseguire qualsiasi intervento sull'utensile.

A. Installazione della maniglia ausiliaria

1. NOTA: Per motivi di sicurezza, è necessario montare l'impugnatura ausiliaria quando si utilizza l'utensile.
2. Avvitare l'impugnatura ausiliaria (3) in uno dei punti di fissaggio sulla testa dell'utensile.
3. Assicurarsi che l'impugnatura sia fissata saldamente.

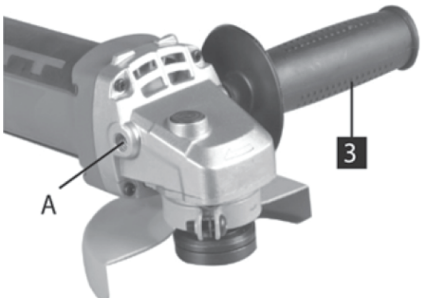

B. Regolazione della protezione della mola

1. Allentare la vite sulla protezione utilizzando un cacciavite adeguato. Si prega di non svitarla completamente.
2. Regolare la protezione in modo che protegga dalle scintille.
3. Serrare la vite.

C. Montaggio/smontaggio del disco abrasivo

- Per installare il disco abrasivo:

1. Assicurarsi che la protezione sia saldamente in posizione.
2. Posizionare la flangia interna sul mandrino. Assicurarsi che sia allineata sui due piani.
3. Controllare la velocità nominale sul disco abrasivo. Non utilizzare un disco con una velocità nominale superiore a quella indicata sull'etichetta dell'utensile.
4. Inserire il disco sul mandrino sopra la flangia interna.
5. Premere il pulsante di blocco del mandrino per impedirne il movimento.
6. Tenere premuto il pulsante di blocco e serrare la flangia esterna filettata ruotando la chiave per dadi di bloccaggio.

- Per rimuovere il disco abrasivo:

1. Premere il pulsante di blocco del mandrino.
2. Allentare il dado di bloccaggio del mandrino ruotando il dado in senso antiorario con la chiave.
3. Rimuovere la flangia esterna filettata.
4. Rimuovere il disco abrasivo dal mandrino.

UTILIZZO

A. Accensione dell'utensile

1. Per accendere la smerigliatrice, tenere premuta la parte posteriore dell'interruttore e spingerla in avanti fino in fondo.
2. Premere l'interruttore.

B. Macinazione

1. Impugnare saldamente la smerigliatrice con entrambe le mani per avere il pieno controllo in ogni momento. La coppia di avviamento provoca uno scatto improvviso.
2. Dopo aver avviato l'utensile, applicare la mola al pezzo da lavorare.
3. Nota: non accendere o spegnere l'interruttore mentre la smerigliatrice è a contatto con il pezzo da lavorare. Ciò ridurrebbe la durata dell'interruttore e potrebbe danneggiare il pezzo.
4. Inclinare la smerigliatrice con un angolo compreso tra 10º e 15º per una facile maneggevolezza e una smerigliatura uniforme.
5. Applicare i dischi abrasivi alla superficie di lavoro con una pressione leggera e costante per ottenere la massima efficienza di smerigliatura. Non è mai necessario forzare l'utensile. Il peso dell'utensile esercita una pressione adeguata.
6. I dischi abrasivi rimuovono il metallo in modo più moderato su superfici piane o sagomate. Si prega di non esercitare una pressione eccessiva sul disco abrasivo. Una pressione eccessiva o improvvisa sovraccaricherà il motore, rallenterà l'azione di molatura, eserciterà una sollecitazione pericolosa sul disco e ne causerà la rottura.
7. Nota: l'uso continuato di un disco usurato può provocare l'esplosione del disco e lesioni gravi.

C. Taglio

1. ATTENZIONE: Utilizzare sempre la protezione chiusa per le operazioni di taglio dei metalli.
2. Durante il taglio, non esercitare pressione sull'utensile, non ruotarlo e non girarlo.
3. Inserire la mola con un angolo di 90° rispetto al pezzo da lavorare.
4. Lavorare con moderazione, adattando l'avanzamento al materiale da lavorare.
5. Non arrestare la mola con una pressione laterale.
6. Non frenare i dischi con una pressione laterale.
7. La direzione in cui viene eseguito il taglio abrasivo è importante.
8. La macchina deve essere sempre spostata in direzione opposta a quella di rotazione della mola da taglio. Non spostare mai la macchina nella direzione opposta. Esiste il pericolo che possa essere spinta fuori dall'intersezione in modo incontrollato.
9. ATTENZIONE: Rimuovere sempre la batteria dalla macchina prima di eseguire qualsiasi lavoro sulla smerigliatrice angolare.

D. Pulizia

1. Mantenere tutti i dispositivi di sicurezza, le prese d'aria e l'alloggiamento del motore il più possibile liberi da sporco e polvere.
2. Pulire l'apparecchio con un panno pulito o soffiarlo con aria compressa a bassa pressione.
3. Si consiglia di pulire il dispositivo immediatamente dopo ogni utilizzo.
4. Pulire regolarmente l'apparecchio con un panno umido e sapone neutro. Non utilizzare detergenti o solventi, poiché potrebbero danneggiare le parti in plastica dell'apparecchio. Assicurarsi che non penetri acqua all'interno del dispositivo.

MANUTENZIONE

1. ATTENZIONE: Assicurarsi sempre che l'utensile sia spento e che la batteria sia rimossa prima di procedere con l'ispezione o la manutenzione.
2. AVVISO: Non utilizzare mai benzina, benzina, diluente, alcool o simili sull'utensile. Ciò potrebbe causare scolorimento, deformazione o crepe.

3. Utilizzare solo parti, accessori e attacchi originali del produttore. La mancata osservanza di questa precauzione può causare lesioni, compromettere le prestazioni e invalidare la garanzia.

TRASPORTO

1. Le batterie agli ioni di litio raccomandate sono soggette alla legislazione sul trasporto di merci pericolose. L'utente può trasportare le batterie su strada senza ulteriori requisiti.
2. In caso di spedizione tramite terzi (ad es. trasporto aereo o agenzia di spedizioni), è necessario rispettare requisiti speciali in materia di imballaggio ed etichettatura. Per la preparazione dell'articolo da spedire, è necessario consultare un esperto in materia di materiali pericolosi.
3. Spedire i pacchi batteria solo se l'alloggiamento è integro. Nastrare o mascherare i contatti aperti e imballare la batteria in modo tale che non possa muoversi all'interno dell'imballaggio. Si prega di osservare anche l'eventuale esistenza di normative nazionali più dettagliate.

SMALTIMENTO

1. Il prodotto, gli accessori e l'imballaggio devono essere smaltiti in modo ecologico per il riciclaggio.
2. Si prega di non smaltire i prodotti nei rifiuti domestici.
3. In conformità con la Direttiva 2012/19/UE sui rifiuti di apparecchiature elettriche ed elettroniche e la sua trasposizione nella legislazione nazionale, gli utensili elettrici non più utilizzabili e, in conformità con la Direttiva 2006/66/CE, le batterie difettose o scariche devono essere raccolti separatamente e smaltiti in modo corretto dal punto di vista ambientale.
4. Se smaltiti in modo errato, i rifiuti di apparecchiature elettriche ed elettroniche possono avere effetti nocivi sull'ambiente e sulla salute umana, a causa della potenziale presenza di sostanze pericolose.

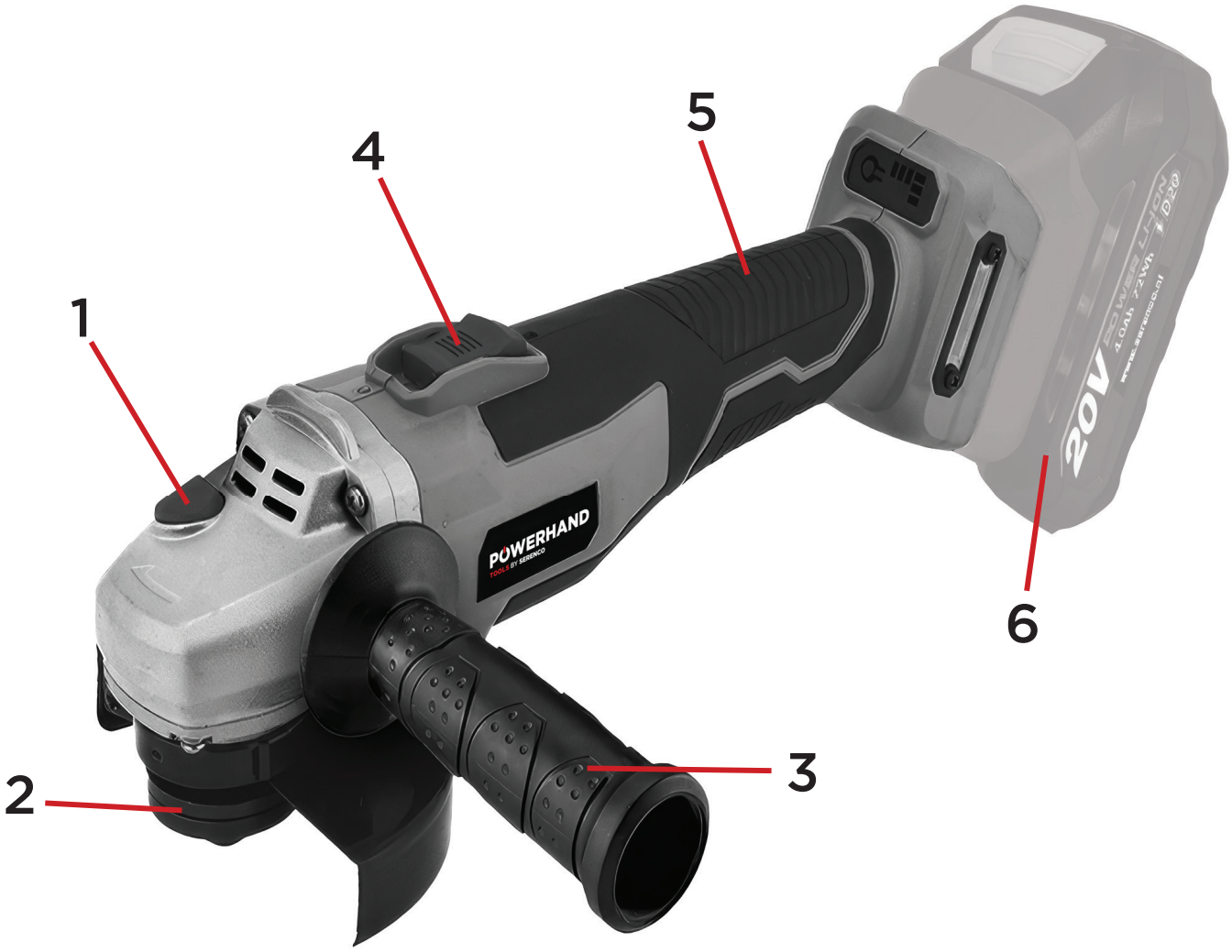

1. Spindle lock	4. Switch
2. Adjustable safety guard	5. Main handle
3. Auxiliary handle	6. Battery pack (not included)

EU Declaration of Conformity According to the EC Directive 2006/42/EU & 2014/30/EU Electromagnetic Compatibility

For the following equipment

Product: CORDLESS ANGLE GRINDER, 125 MM

Multiple List Model No.: SIN-600.0301

Brand Owner's Name: POWERHAND

Brand Owner's Address: POSITRONWEG 12, 3542 AZ UTRECHT, NETHERLANDS

The following standards were applied:

EN IEC 55014-1:2021

EN IEC 55014-2:2021

Responsible for making this declaration is the:

Brand Owner ☑ Authorized representative established within the EU ☐

Authorized representative established within the EU (if applicable):

Company Name: Serenco Nederland B.V.

Company Address: Positronweg 12, 3542 AZ Utrecht
Netherlands

Person responsible for making this declaration:

Name, Surname: R.F. Geirnaert

Position/Title: Director

SERENCO
Serenco Nederland BV
Maarssenbroeksedijk 39
NL - 3542 DM UTRECHT

UTRECHT (Place) 28 NOVEMBER, 2025 (Date)

(Company stamp and legal signature)

EU-Konformitätserklärung gemäß der EGRichtlinie 2006/42/EU & 2014/30/EU Elektromagnetische Verträglichkeit

Für folgende Geräte

Produkt: AKKU-WINKELSCHLEIFER, 125 MM

Mehrfachlistennummer: SIN-600.0301

Name des Markeninhabers: POWERHAND

Anschrift des Markeninhabers: POSITRONWEG 12, 3542 AZ UTRECHT, NIEDERLANDE

Die folgenden Normen wurden angewendet:

EN IEC 55014-1:2021

EN IEC 55014-2:2021

Verantwortlich für diese Erklärung ist:

Markeninhaber [√] Bevollmächtigter Vertreter mit Sitz in der EU [ ]

Bevollmächtigter Vertreter mit Sitz in der EU (falls zutreffend):

Firmenname: Serenco Nederland B.V.

Firmenadresse: Positronweg 12, 3542 AZ Utrecht
Niederlande

Für diese Erklärung verantwortliche Person:

Name, Vorname: R.F. Geirnaert

Position/Titel: Direktor

SERENCO
Serenco Nederland BV
Maarssenbroeksedijk 39
NL - 3542 DM UTRECHT

UTRECHT (Ort) 28. NOVEMBER 2025 (Datum)

(Firmenstempel und rechtsgültige Unterschrift)

EU-conformiteitsverklaring volgens de
EG-richtlijn 2006/42/EU & 2014/30/EU
Elektromagnetische compatibiliteit

Voor de volgende apparatuur

Product: ACCU HAAKSE SLIJPMACHINE, 125 MM

Meervoudige lijst Modelnr.: SIN-600.0301

Naam merkeigenaar: Merk POWERHAND

Adres eigenaar: POSITRONWEG 12, 3542 AZ UTRECHT, NEDERLAND

De volgende normen zijn toegepast:

EN IEC 55014-1:2021

EN IEC 55014-2:2021

Verantwoordelijk voor het opstellen van deze verklaring is de:

Merkeigenaar [√] Gemachtigd vertegenwoordiger gevestigd binnen de EU [ ]

Gemachtigd vertegenwoordiger gevestigd binnen de EU (indien van toepassing):

Bedrijfsnaam: Serenco Nederland B.V.

Adres bedrijf: Positronweg 12, 3542 AZ Utrecht
Nederland

Verantwoordelijke voor het afleggen van deze verklaring:

Naam, Achternaam: R.F. Geirnaert

Functie/titel: Directeur

SERENCO
Serenco Nederland BV
Maarssenbroeksedijk 39
NL - 3542 DM UTRECHT

UTRECHT (Plaats)

28 NOVEMBER, 2025 (Datum)

(Stempel en handtekening van de vennootschap)

Déclaration de conformité UE conformément à la directive 2006/42/EU & 2014/30/EU Compatibilité électromagnétique

Pour l'équipement suivant

Produit : ACCU MEULEUSE D'ANGLE, 125 MM

Modèle multiple N° : SIN-600.0301

Nom du propriétaire de la marque : POWERHAND

Adresse du propriétaire de la marque : POSITRONWEG 12, 3542 AZ UTRECHT, PAYS-BAS

Les normes suivantes ont été appliquées :

EN IEC 55014-1:2021

EN IEC 55014-2:2021

Le responsable de la présente déclaration est :

Propriétaire de la marque [√] Représentant autorisé établi dans l'UE [ ]

Représentant autorisé établi dans l'UE (le cas échéant) :

Nom de la société : Serenco Nederland B.V.

Adresse de la société : Positronweg 12, 3542 AZ Utrecht Pays-Bas

Personne responsable de la présente déclaration :

Nom, prénom : R.F. Geirnaert

Fonction/Titre : Directeur

SERENCO
Serenco Nederland BV
Maarssenbroeksedijk 39
NL - 3542 DM UTRECHT

UTRECHT (Lieu) 28 NOVEMBRE 2025 (Date)

(Cachet de l'entreprise et signature légale)

Declaración de conformidad de la UE según la Directiva CE 2006/42/EU & 2014/30/EU Compatibilidad electromagnética

Para los siguientes equipos

Producto: AMOLADORA ANGULAR CON BATERÍA, 125 MM

Modelo de lista múltiple N.°: SIN-600.0301

Nombre del propietario de la marca: POWERHAND

Dirección del propietario de la marca: POSITRONWEG 12, 3542 AZ UTRECHT, PAÍSES BAJOS

Se han aplicado las siguientes normas:

EN IEC 55014-1:2021

EN IEC 55014-2:2021

El responsable de realizar esta declaración es:

Propietario de la marca [√] Representante autorizado establecido en la UE [ ]

Representante autorizado establecido en la UE (si procede):

Nombre de la empresa: Serenco Nederland B.V.

Dirección de la empresa: Positronweg 12, 3542 AZ Utrecht

Países Bajos

Persona responsable de realizar esta declaración:

Nombre, apellidos: R.F. Geirnaert

Cargo/Título: Director

SERENCO
Serenco Nederland BV
Maarssenbroeksedijk 39
NL - 3542 DM UTRECHT

UTRECHT (Lugar) 28 DE NOVIEMBRE, 2025 (Fecha)

(Sello de la empresa y firma legal)

EU-försäkran om överensstämmelse enligt
EG-direktiv 2006/42/EU & 2014/30/EU
Elektromagnetisk kompatibilitet

För följande utrustning

Produkt: AKKU-VINKELSLIP, 125 MM

Multipel lista Modellnr: SIN-600.0301

Varumärkesägarens namn: POWERHAND

Varumärkesägarens adress: POSITRONWEG 12 3542 AZ UTRECHT, NEDERLÄNDERNA

Följande standarder har tillämpats:

EN IEC 55014-1:2021

EN IEC 55014-2:2021

Ansvarig för att göra denna deklaration är:

Varumärkesägaren [√] Auktoriserad representant etablerad inom EU [ ]

Auktoriserad representant etablerad inom EU (om tillämpligt):

Företagets namn: Serenco Nederland B.V.

Företagets adress: Positronweg 12, 3542 AZ Utrecht
Nederländerna

Person som är ansvarig för att lämna denna försäkran:

Namn, efternamn: R.F. Geirnaert

Befattning/Titel: Direktör

SERENCO
Serenco Nederland BV
Maarssenbroeksedijk 39
NL - 3542 DM UTRECHT

UTRECHT (plats) 28 NOVEMBER, 2025 (Datum)

(Företagets stämpel och juridiska signatur)

Dichiarazione di conformità UE secondo la direttiva CE 2006/42/EU & 2014/30/EU Compatibilità elettromagnetica

Per le seguenti apparecchiature

Prodotto:	BATTERIA SMERIGLIATRICE ANGOLARE, 125 MM
Modello multiplo N.:	SIN-600.0301
Nome del proprietario del marchio:	POWERHAND
Indirizzo del proprietario del marchio:	POSITRONWEG 12, 3542 AZ UTRECHT, PAESI BASSI

Sono state applicate le seguenti norme:

EN IEC 55014-1:2021

EN IEC 55014-2:2021

Il responsabile della presente dichiarazione è:

Titolare del marchio [√] Rappresentante autorizzato con sede nell'UE [ ]

Rappresentante autorizzato con sede nell'UE (se applicabile):

Nome dell'azienda: Serenco Nederland B.V.

Indirizzo della società: Positronweg 12, 3542 AZ Utrecht

Paesi Bassi

Responsabile della dichiarazione:

Nome, Cognome: R.F. Geirnaert

Posizione/Titolo: Direttore

SERENCO
Serenco Nederland BV
Maarssenbroeksedijk 39
NL - 3542 DM UTRECHT

UTRECHT (Luogo) 28 NOVEMBRE, 2025 (Data)

(Timbro aziendale e firma autografa)

POWERHAND

TOOLS BY SERENCO

SERENCO

SERIOUS TOOLS SERIOUS RESULTS

Positronweg 12
3542 AZ Utrecht
Nederland
+31 (0)30 24 15 011
sales@serenco.nl
www.serenco.com