Pomocný spínač pro klapkové a otočné pohony

- **Dva přepínací kontakty (SPDT)**
- **Nastavitelné spínací body**



Obrázek se může lišit od produktu

Technická data

Elektrická data	Pomocný spínač	2x SPDT, 0...100%, nastavitelné
	Spínací kapacita pomocného spínače	1 mA...3 A (0,5 A indukční), DC 5 V...AC 250 V / 1 mA...0,5 A (0,2 A indukční; L/R = 3,4 ms), DC 5 V...DC 110 V
	Spínací body pomocného spínače	Nastavitelné v celém rozsahu otáčení pohonu 0...1. Možnost přednastavení s měřítkem.
	Pomocný spínač připojení	Kabel 1 m, 6 x 0.75 mm²
	Elektrické připojení	Kabel
Bezpečnostní data	Ochranná třída IEC/EN	II, vyztužená izolace
	Ochranná třída UL	II, vyztužená izolace
	Stupeň krytí IEC/EN	IP54
	Stupeň krytí NEMA/UL	NEMA 2
	Pouzdro	UL Enclosure Type 2
	EMC	CE dle 2014/30/EU
	Směrnice o nízkém napětí	CE dle 2014/35/EU
	Certifikace IEC/EN	IEC/EN 60730-1 a IEC/EN 60730-2-14
	UL Approval	cULus dle UL60730-1A, UL60730-2-14 a CAN/CSA E60730-1
	Hygienický test	Odpovídá VDI 6022 Part 1 / SWKI VA 104-01, čistitelný a dezinfikovatelný, nízké emise
	Typ akce	Typ 1.B
	Jmenovité rázové napětí pomocného spínače	4 kV
	Stupeň znečištění	3
	Vlhkost okolí	Max. 95% r.v., nekondenzační
	Okolní teplota	-30...50°C [-22...122°F]
	Skladovací teplota	-40...80°C [-40...176°F]
	Údržba	bezúdržbové
Hmotnost	Hmotnost	0.26 kg

Bezpečnostní pokyny

- Zařízení nesmí být používáno mimo specifikovanou oblast použití, zejména ne v letadlech nebo v jiných dopravních prostředcích ve vzduchu.
- Venkovní aplikace: možné pouze v případě, že (mořská) voda, sníh, led, sluneční záření nebo agresivní plyny přímo nezasahují do zařízení a je zajištěno, že okolní podmínky zůstanou trvale v mezích dle technického listu.
- Instalaci smí provádět pouze vyškolené osoby. Během instalace musí být dodrženy všechny platné zákonné a lokální předpisy pro instalaci.
- Přístroj smí být otevřen pouze ve výrobním závodě. Neobsahuje žádné uživatelem vyměnitelné nebo opravitelné části.
- Kabely nesmí být z přístroje odstraněny.
- Přístroj obsahuje elektrické a elektronické součásti a nesmí být likvidován jako domovní odpad. Je třeba respekovat místní předpisy a aktuálně platnou legislativu.

Vlastnosti výrobku

Druh provozu Nosná deska používá adaptaci, aby se pozitivně přizpůsobila na třmen (klapkový pohon) nebo na ukazatel polohy (otočný pohon), a přenáší polohu přímo do spínacích výstupků mikrospínačů.

Spínací body lze libovolně zvolit pomocí nastavovacího kolečka. Aktuální polohu spínače lze kdykoli vyditelná.

Použití Jednotka pomocných spínačů slouží k signalizaci polohy nebo k provádění spínacích funkcí v libovolně nastaveném úhlu.

Snadná přímá montáž Pomocné spínače se připevňují přímo pomocí třmenu (klapkové pohony) nebo na indikaci polohy (otočné pohony). Vodicí drážky mezi pouzdrem a spínačem zajišťují pevné uložení.

Příslušenství

Mechanické příslušenství

Popis	Typ
Adaptér pro pomocný spínač a zpětnovazebný potenciometr, Balení 20 ks.	Z-SPA

Elektrická instalace

Barvy žil:
S1 = fialová
S2 = červená
S3 = bílá
S4 = oranžová
S5 = růžová
S6 = šedá

Schémata zapojení

Pomocný spínač

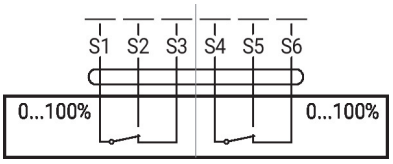

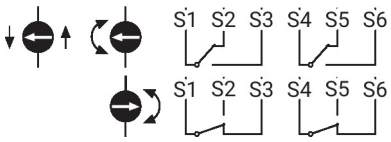

Ovládací prvky a ukazatele

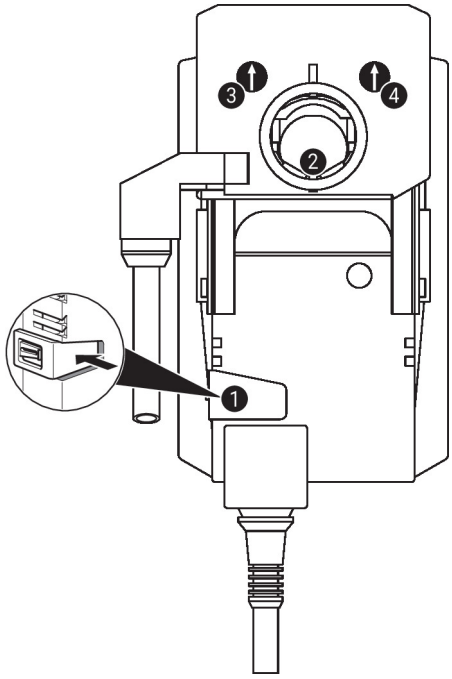

Nastavení pomocného spínače

> ⚠ **Poznámka:** Nastavení pomocného spínače provádějte pouze v beznapěťovém stavu.

Pro nastavení polohy pomocného spínače postupně proveďte body ❶ až ❸.

❶ **Tlačítko pro ruční ovládání**
Podržení stisknutého tlačítka (nebo upevněni): Vyřazení převodu.
Ruční ovládání je možné.

❷ **Třmen**
Otočte třmen pohonu do požadované spínací polohy pomocného spínače

❸ **Pomocný spínač - 1**
Otáčejte otočným knoflíkem, dokud šipka neukazuje na svislou čáru.
Otáčejte hřídelovým třmenem ❷ a současně zohledněte směr šipky otočného knoflíku pomocného spínače.
Směr šipky vždy označuje spínací polohu (S1-S2 nebo S1-S3).
Pokud se má pomocný spínač přepnout do opačného směru, otočte otočný knoflík pomocného spínače o 180° Alternativně lze spínací polohu zkontrolovat zkoušečkou spojitosti na kabelu pomocného spínače.
Uvolnit (nebo vařadit) tlačítko ❶.

❹ **Pomocný spínač - 2**
Stejný postup jako u pomocného spínače 1 (krok ❶ až ❸).

Rozměry

	A		A
TM..A.., LM..A..	66	LMQ..A..	80
NM..A..	69	NMQ..A..	83
SM..A..	71	SMQ..A..	89
SMD..A..	71	NKQ..A..	87
GM..A..	78	GK..A..	94

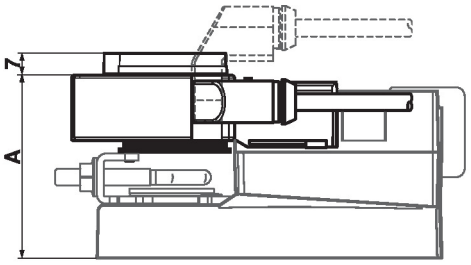

	A		A
TR..A.., LR..A..	66	LRQ..A..	80
NR..A..	69	NRQ..A..	83
SR..A..	71	GRK..A..	94
GR..A..	78		

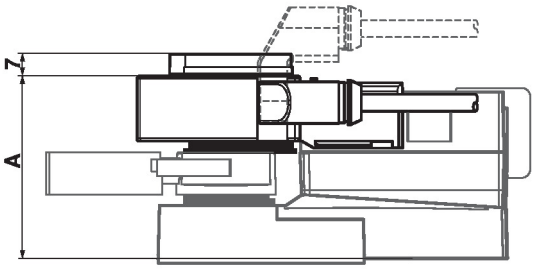

	A
DR..A..	78
DRK..A..	94

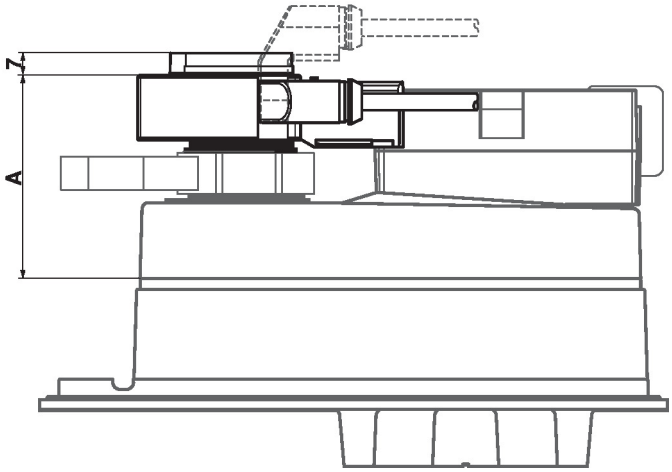

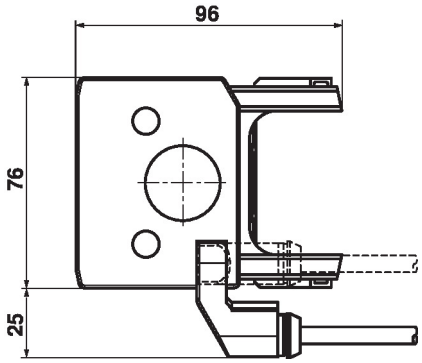

Typ	Hmotnost
S2A	0.26 kg